МІНІСТЭРСТВА АДУКАЦЫІ РЭСПУБЛІКІ БЕЛАРУСЬ

ВУЧЭБНАЯ ПРАГРАМА

ДЛЯ ЎСТАНОЎ АГУЛЬНАЙ СЯРЭДНЯЙ АДУКАЦЫІ
З БЕЛАРУСКАЙ МОВАЙ НАВУЧАННЯ

ДАПРЫЗЫЎНАЯ І МЕДЫЦЫНСКАЯ ПАДРЫХТОЎКА

X—XI класы

Зацверджана
Міністэрствам адукацыі
Рэспублікі Беларусь

МІНСК
НАЦЫЯНАЛЬНЫ ІНСТЫТУТ АДУКАЦЫІ
2012

УДК 373.121.414:373.5:[355.233.11+614.88]
ББК 74.266.849
В90

Вучэбнае выданне

ВУЧЭБНАЯ ПРАГРАМА
для ўстаноў агульнай сярэдняй адукацыі
з беларускай мовай навучання

ДАПРЫЗЫЎНАЯ І МЕДЫЦЫНСКАЯ ПАДРЫХТОЎКА

X—XI класы

Нач. рэдакцыйна-выдавецкага аддзела *Г. І. Бандарэнка*
Рэдактар *Т. В. Прымачонак*
Мастацкі рэдактар *І. А. Усенка*
Камп’ютарная вёрстка *Ю. М. Галавейкі*
Карэктар *Л. А. Міснікевіч*

Падпісана ў друк 12.04.2012. Фармат 60×84/16.
Папера газетная. Друк афсетны. Ум. друк. арк. 3,72.
Ул.-выд. арк. 2,6. Тыраж 2500 экз. Заказ

Навукова-метадычная ўстанова «Нацыянальны інстытут адукацыі»
Міністэрства адукацыі Рэспублікі Беларусь.
ЛИ № 02330/0494469 ад 08.04.2009. Вул. Караля, 16, 220004, г. Мінск

Мінскае абласное ўнітарнае прадпрыемства «Барысаўская ўзбуйненая тыпаграфія імя 1 Мая». ЛП № 02330/0150443 ад 19.12.2008.
Вул. Будаўнікоў, 33, 222120, г. Барысаў

ISBN 978-985-559-042-3

© Міністэрства адукацыі Рэспублікі Беларусь, 2012
© НМУ «Нацыянальны інстытут адукацыі», 2012

ДАПРЫЗЫЎНАЯ ПАДРЫХТОЎКА

ТЛУМАЧАЛЬНАЯ ЗАПІСКА

Дапрызыўная падрыхтоўка арганізуецца і праводзіцца з юнакамі на аснове Закона Рэспублікі Беларусь «Аб воінскім абавязку і воінскай службе» ва ўстановах агульнай сярэдняй адукацыі, установах прафесійна-тэхнічнай і сярэдняй спецыяльнай адукацыі.

Мэта дапрызыўнай падрыхтоўкі — фарміраванне ў юнакоў:

- маральна-псіхалагічнай гатоўнасці да ваеннай службы;
- ведаў, уменняў і асноў культуры воінскай службы, неабходных для засваення абавязкаў абаронцы Айчыны.

Задачы дапрызыўнай падрыхтоўкі:

- пашырэнне і паглыбленне ведаў аб гераізме і мужнасці нашых продкаў пры абароне Айчыны;
- выхаванне грамадзянскасці і патрыятызму, пачуцця асабістай адказнасці за выкананне канстытуцыйнага абавязку па абароне Рэспублікі Беларусь;
- азнаямленне з абарончым характарам Ваеннай дактрыны Рэспублікі Беларусь, гісторыяй і сучасным станам нацыянальных Узброеных Сіл, асноўнымі палажэннямі агульнавоінскіх статутаў, парадкам праходжання ваеннай службы, службы ў рэзерве;
- выхаванне таварыства, калектывізму, узаемавыручкі, гуманнасці, маральнасці, асноў культуры адносін і статутных узаемаадносін;
- вывучэнне правоў, абавязкаў і адказнасці прызыўніка, парадку прыпіскі да прызыўных участкаў і прызыву на ваенную службу, службу ў рэзерве;
- навучанне стральбе з пнеўматычнай і малакаліберналй вінтовак, кіданню ручных гранат, дзеянням у экстрэмальных умовах і на вучэбным полі бою, страявым прыёмам і руху без зброі, выкананню нарматываў і практыкаванняў па асновах ваеннай справы.

Планіраванне. Планіраванне допрызыўнай падрыхтоўкі ва ўстановах агульнай сярэдняй адукацыі ажыццяўляецца ў адпаведнасці з патрабаваннямі вучэбнай праграмы. Яно павінна быць накіравана на ўсебаковую і якасную падрыхтоўку юнакоў да службы ва Узброеных Сілах, іншых войсках і воінскіх фарміраваннях Рэспублікі Беларусь, комплекснае вывучэнне ўсіх раздзелаў і тэм на аснове ўнутрыпрадметных і міжпрадметных сувязей. На допрызыўную падрыхтоўку, якая праводзіцца на III ступені агульнай сярэдняй адукацыі ва ўстановах агульнай сярэдняй адукацыі, адводзіцца 100 гадзін, з іх 30 гадзін — на вучэбна-палявы збор.

Заняткі могуць праводзіцца па 1 гадзіне на тыдзень ва ўстановах агульнай сярэдняй адукацыі, метадам «Дня прызыўніка» (1—2 дні на месяц па 6 гадзін) на базе вучэбных цэнтраў па допрызыўнай падрыхтоўцы (далей — вучэбны цэнтр) або спалучэннем гэтых метадаў.

Вучэбна-палявы збор (5 дзён) з вучнямі X класа праводзіцца на базе абаронна-спартыўных аздараўленчых або спартыўна-патрыятычных лагераў, вучэбных цэнтраў або воінскіх часцей Узброеных Сіл, іншых войскаў і воінскіх фарміраванняў Рэспублікі Беларусь (далей — воінская часць) па заканчэнні навучальнага года.

Тэмы заняткаў і колькасць гадзін, праведзеных на вучэбна-палявым зборы, заносяцца ў журнал X класа пасля графы «Гадавая адзнака». Гэтыя заняткі тарыфікуюцца і аплачваюцца настаўнікам (выкладчыкам, кіраўнікам) допрызыўнай падрыхтоўкі за X клас на агульных умовах.

Парадак правядзення вучэбна-палявога збору ва ўстановах агульнай сярэдняй адукацыі раёнаў (гарадоў), дзе адсутнічае вучэбна-матэрыяльная база, устанаўліваецца органамі кіравання адукацыі на месцах па ўзгадненні з ваеннымі камісарыятамі, начальнікамі гарнізонаў і камандзірамі воінскіх часцей.

Заняткі 8, 10—12 па статутах Узброеных Сіл Рэспублікі Беларусь праводзяцца ў воінскай часці. Час наведвання воінскай часці вызначаецца кіраўнікамі ўстаноў агульнай сярэдняй адукацыі сумесна з органамі кіравання адукацыі на месцах па ўзгадненні з ваеннымі камісарыятамі, начальнікамі гарнізонаў і камандзірамі воінскіх часцей.

Ва ўстановах агульнай сярэдняй адукацыі складаюцца патыднёвыя планы праходжання допрызыўнай падрыхтоўкі на паўгода або на навучальны год (дадаткі 1, 2).

Арганізацыя заняткаў. У мэтах забеспячэння арганізаванага правядзення заняткаў па дапрызыўнай падрыхтоўцы і прывіцця вучням практычных навыкаў да выканання патрабаванняў агульнавоінскіх статутаў класы называюцца ўзводамі, кожны клас дзеліцца на 2—3 аддзяленні. З ліку юнакоў, якія валодаюць высокімі маральна-псіхалагічнымі і лідэрскімі якасцямі, загадам кіраўніка ўстановы агульнай сярэдняй адукацыі назначаюцца камандзіры ўзводаў і аддзяленняў.

Усе заняткі павінны быць накіраваны на фарміраванне ў вучняў высокіх маральна-псіхалагічных якасцей, выхаванне культуры адносін, падрыхтоўку юнакоў да выканання абавязку па абароне Айчыны, развіццё ў іх навыкаў паводзін і дзеянняў у адпаведнасці з патрабаваннямі агульнавоінскіх статутаў.

Кожныя заняткі па дапрызыўнай падрыхтоўцы пачынаюцца з пастраення асабістага саставу ўзвода, праверкі прысутнасці вучняў і даклада кіраўніку аб гатоўнасці да заняткаў. На занятках павінны выконвацца патрабаванні агульнавоінскіх статутаў пры дзеяннях, адказах, пры звароце вучняў да кіраўніка заняткаў (па воінскім званні), прывівацца дысцыплінаванасць і падцягнутасць, выхоўвацца воінская ветлівасць і пачуццё павагі да старшых і сваіх таварышаў.

У пачатку практычных заняткаў да вучняў даводзяцца правілы паводзін і патрабаванні бяспекі пры дзеяннях па вывучаемых пытаннях. Кіраўнік заняткаў павінен пераканацца, што вучні засвоілі патрабаванні бяспекі, валодаюць дастатковымі практычнымі навыкамі па іх выкананні і што для бяспечнага правядзення заняткаў створаны ўсе ўмовы.

На занятках па дапрызыўнай падрыхтоўцы неабходна ўжываць разнастайныя формы і метады навучання, якія выклікаюць цікавасць вучняў да вывучаемага матэрыялу, прывіваюць ім любоў да ваеннай справы, забяспечваюць свядомае, трывалае засваенне праграмы, садзейнічаюць выпрацоўцы навыкаў самастойнай работы і ўменню ўжываць на практыцы атрыманыя веды.

У змест усіх раздзелаў дапрызыўнай падрыхтоўкі належыць уключаць элементы культуры воінскай службы. Матэрыяльную культуру беларускай арміі складаюць узровень развіцця ўзбраення і ваеннай тэхнікі, форма адзення ваеннаслужачых, стан ваенных гарадкоў, палігонаў, стрэльбішчаў, спартзалаў, клубаў, сталовых, казармаў. Да базісных элементаў духоўнай культуры

беларускіх воінаў адносяцца: баявыя традыцыі, воінскія рытуалы, каштоўнасці, сярод якіх нацыянальнай каштоўнасцю для беларускага народа з'яўляецца перамога савецкага народа ў Вялікай Айчыннай вайне, сістэма ўзаемаадносін паміж ваеннаслужачымі, аснову якіх складаюць статутныя ўзаемаадносіны, культура зносін.

Выкладчыкам-афіцэрам, звольненым з ваеннай службы з правам нашэння ваеннай формы адзення і знакаў адрознення, рэкамендуецца іх нашэнне пры правядзенні заняткаў.

Адзнака паспяховасці. Вучэбная дзейнасць вучняў ацэньваецца па дзесяцібальнай сістэме. Ацэнка праводзіцца па агульнапрынятых методыках.

Адзнака за чвэрць выстаўляецца на аснове вынікаў тэматычнага кантролю з улікам вынікаў пазаняткавага кантролю. Гадавыя адзнакі за X і XI класы выстаўляюцца на аснове адзнак за чвэрць, а выніковая адзнака па дапрызыўнай падрыхтоўцы за ўвесь курс навучання выстаўляецца на аснове адзнакі за XI клас.

ТЭМАТЫЧНЫ ПЛАН

№ тэмы	Назва раздзела і тэмы	Колькасць гадзін			
		Усяго	у тым ліку		
			X клас	XI клас	вучэбна-палявы збор
1	2	3	4	5	6
	Уступныя заняткі	**1**	**1**		
	Гераізм і мужнасць беларускага народа	**5**	**5**		
1	Абарона Айчыны нашымі продкамі	1	1		
2	Воіны-беларусы ў Вялікай Айчыннай вайне	1	1		
3	Партызаны і падпольшчыкі Беларусі ў гады фашысцкай акупацыі	1	1		
4	Гераізм і мужнасць у мірныя дні	2	2		

1	2	3	4	5	6
	Ваенная палітыка Рэспублікі Беларусь	**6**	**3**	**3**	
1	Войны і ваенныя канфлікты	3	2	1	
2	Міжнароднае гуманітарнае права ў перыяд узброеных канфліктаў	1		1	
3	Ваенная палітыка Рэспублікі Беларусь	1		1	
4	Заканадаўства Рэспублікі Беларусь па ваенных пытаннях	1	1		
	Дапрызыўнік і прызыўнік	**2**	**2**		
1	Прыпіска да прызыўных участкаў і прызыў на ваенную службу, службу ў рэзерве	1	1		
2	Правы, абавязкі і адказнасць прызыўніка	1	1		
	Узброеныя Сілы Рэспублікі Беларусь	**6**		**5**	**1**
1	Гісторыя і сучаснасць беларускай арміі	1		1	
2	Састаў і структура Узброеных Сіл	1		1	
3	Узбраенне і ваенная тэхніка	3		2	1
4	Ваенныя вучэбныя ўстановы Рэспублікі Беларусь	1		1	
	Асновы ваеннай справы	**70**	**21**	**23**	**26**
1	Тактычная падрыхтоўка	9	2	1	6
2	Агнявая падрыхтоўка	16	6	6	4
3	Страявая падрыхтоўка	8	4	3	1
4	Статуты Узброеных Сіл Рэспублікі Беларусь	12	2	6	4
5	Радыяцыйная, хімічная і біялагічная ахова	8	4	2	2
6	Ваенная тапаграфія	5	3		2
7	Выжыванне і дзейнасць у экстрэмальных умовах	7		3	4
8	Ваенна-медыцынская падрыхтоўка	4		2	2
9	Ваенна-прыкладная фізічная падрыхтоўка	1			1
	Кантрольныя заняткі	**10**	**3**	**4**	**3**
	УСЯГО	**100**	**35**	**35**	**30**

УСТУПНЫЯ ЗАНЯТКІ

Патрабаванні Закона Рэспублікі Беларусь «Аб воінскім абавязку і воінскай службе» аб абавязковай і дабравольнай падрыхтоўцы грамадзян да ваеннай службы. Змест праграмы дапрызыўнай падрыхтоўкі, задачы навучання па кожным раздзеле. Парадак правядзення заняткаў па дапрызыўнай падрыхтоўцы. Абавязкі вучняў і правілы іх паводзін на занятках.

ГЕРАІЗМ І МУЖНАСЦЬ БЕЛАРУСКАГА НАРОДА

Т э м а 1. Абарона Айчыны нашымі продкамі

Узброеная барацьба ўсходніх славян. Мужнасць нашых продкаў пры абароне сваёй зямлі, сваёй Айчыны. Бітва на рацэ Няве, Кулікоўская і Грунвальдская бітвы. Доблесць і слава беларускіх палкоў.

Т э м а 2. Воіны-беларусы ў Вялікай Айчыннай вайне

Усенародны характар адпору, дадзенага савецкім народам фашыстам у Вялікай Айчыннай вайне. Воіны-беларусы і здзейсненыя імі гераічныя подзвігі. Беларускі народ паважае памяць сваіх герояў.

Т э м а 3. Партызаны і падпольшчыкі Беларусі ў гады фашысцкай акупацыі

Прычыны ўзнікнення партызанскага руху і дзейнасці падпольшчыкаў у Беларусі. Баявая дзейнасць партызан — народных мсціўцаў. Подзвігі герояў-падпольшчыкаў на акупіраванай тэрыторыі.

Т э м а 4. Гераізм і мужнасць у мірныя дні

Мужнасць воінаў-сапёраў. Адданасць воінскаму абавязку воінаў-інтэрнацыяналістаў. Беларускія касманаўты. Герой Беларусі Уладзімір Карват. Працяг традыцыі мужнасці і гераізму.

Радзіма. Бацькаўшчына. Айчына. Грамадзянскасць, патрыятызм.

Ордэны і медалі Рэспублікі Беларусь за мужнасць і адвагу, праяўленыя пры абароне Айчыны і яе дзяржаўных інтарэсаў, узорнае выкананне воінскага абавязку.

ВАЕННАЯ ПАЛІТЫКА РЭСПУБЛІКІ БЕЛАРУСЬ

Т э м а 1. Войны і ваенныя канфлікты

Заняткі 1. Паняцце, віды войнаў і ваенных канфліктаў. Класіфікацыя войнаў. Спецыфіка і характар сучасных войнаў. Трансфармацыя зместу ўзброенай барацьбы ў сучасных умовах.

Заняткі 2. Інфармацыйна-псіхалагічнае процiборства. Паняцце, гісторыя псіхалагічных войнаў. Мэты і спосабы вядзення псіхалагічнай вайны. Маніпуляцыя разуменнем, спецыфіка і характар уздзеяння псіхалагічнай вайны на чалавека.

Заняткі 3. Формы і метады маніпуляцыі разуменнем. Спосабы процідзеяння псіхалагічнай агрэсіі. Контрпрапаганда і стварэнне незалежнай інфармацыйнай прасторы як сродку аховы ад псіхалагічнай агрэсіі. Ідэалогія дзяржавы як процідзеянне псіхалагічнай агрэсіі і павышэнне нацыянальнай псіхалагічнай устойлівасці.

Т э м а 2. Міжнароднае гуманітарнае права ў перыяд узброеных канфліктаў

Паняцце, крыніцы і прынцыпы міжнароднага гуманітарнага права. Забароненыя метады, сродкі вядзення вайны і дзеянні ў адносінах да ахвяр вайны. Камбатанты і грамадзянскія асобы, ваеннапалонныя, іх правы і абавязкі. Правілы паводзін ваеннаслужачых у баі. Міжнародныя злачынствы. Міжнародныя трыбуналы.

Т э м а 3. Ваенная палітыка Рэспублікі Беларусь

Ваенная палітыка як састаўная частка агульнай палітыкі дзяржавы. Абарончы характар Ваеннай дактрыны Рэспублікі Беларусь. Канцэпцыя нацыянальнай бяспекі Рэспублікі Беларусь, жыццёва важныя інтарэсы рэспублікі ў ваеннай сферы. Ваенная арганізацыя Рэспублікі Беларусь.

Т э м а 4. Заканадаўства Рэспублікі Беларусь па ваенных пытаннях

Палажэнне Канстытуцыі Рэспублікі Беларусь аб абароне Рэспублікі Беларусь. Асноўныя палажэнні Канцэпцыі нацыянальнай бяспекі Рэспублікі Беларусь і законаў Рэспублікі Беларусь «Аб абароне», «Аб Узброеных Сілах Рэспублікі Беларусь», «Аб воінскім абавязку і воінскай службе», «Аб статусе ваеннаслужачых».

ДАПРЫЗЫЎНІК І ПРЫЗЫЎНІК

Т э м а 1. Прыпіска да прызыўных участкаў і прызыў на ваенную службу, службу ў рэзерве

Абавязковая і дабравольная падрыхтоўка грамадзян да ваеннай службы.

Прызыўныя камісіі, іх задачы і састаў. Апавяшчэнне прызыўнікоў аб яўцы для прызыву. Абавязковасць яўкі на прызыўны ўчастак па павестцы. Медыцынскі агляд. Прадастаўленне адтэрміновак і вызваленне ад прызыву.

Т э м а 2. Правы, абавязкі і адказнасць прызыўніка

Правы прызыўніка. Абавязкі прызыўніка. Адміністрацыйная адказнасць за невыкананне абавязкаў прызыўніка. Крымінальная адказнасць за ўхіленне ад прызыву.

УЗБРОЕНЫЯ СІЛЫ РЭСПУБЛІКІ БЕЛАРУСЬ

Т э м а 1. Гісторыя і сучаснасць беларускай арміі

Стварэнне Беларускай ваеннай акругі, яе гісторыя і баявыя традыцыі. З акругі — у армію суверэннай дзяржавы. Узброеныя Сілы на новым гістарычным этапе.

Т э м а 2. Састаў і структура Узброеных Сіл

Састаў і структура Узброеных Сіл. Віды Узброеных Сіл. Роды войскаў. Спецыяльныя войскі. Арганізацыйны састаў Узброеных Сіл.

Т э м а 3. Узбраенне і ваенная тэхніка

Заняткі 1. Узбраенне і ваенная тэхніка Сухапутных войскаў. Тактыка-тэхнічныя характарыстыкі танка Т-72Б, баявой машыны пяхоты БМП-2, баявой машыны дэсанта БМД-1, бронетранспарцёра БТР-80. Ваенная тэхніка ракетных войскаў і артылерыі. Асноўныя віды стралковага ўзбраення.

Заняткі 2. Узбраенне і ваенная тэхніка Ваенна-паветраных сіл і войскаў проціпаветранай абароны. Асноўныя тыпы самалётаў і верталётаў, іх прызначэнне і тактыка-тэхнічныя характарыстыкі. Зенітна-ракетныя комплексы, іх тыпы і прызначэнне.

Заняткі 3. Экскурсія ў воінскую часць. Агляд узбраення і ваеннай тэхнікі воінскай часці.

Т э м а 4. Ваенныя вучэбныя ўстановы Рэспублікі Беларусь

Ваенная акадэмія Рэспублікі Беларусь, факультэты, парадак падрыхтоўкі ваенных кадраў. Акадэмія МУС. Вучэбныя ўстановы МНС. Ваенныя факультэты грамадзянскіх устаноў, якія забяспечваюць атрыманне вышэйшай адукацыі. Мінскае сувораўскае ваеннае вучылішча.

Мужнасць і рамантыка ваеннай прафесіі. Патрабаванні да падрыхтоўкі і дзейнасці афіцэрскіх кадраў. Тэрміны навучання і парадак паступлення ў ваенныя вучэбныя ўстановы.

АСНОВЫ ВАЕННАЙ СПРАВЫ

Т э м а 1. Тактычная падрыхтоўка

Заняткі 1. Сучасны агульнавайсковы бой. Азначэнне бою. Характарыстыка сучаснага агульнавайсковага бою. Віды бою. Абавязкі салдата і камандзіра аддзялення ў баі.

Заняткі 2. Мотастралковае аддзяленне. Арганізацыя і ўзбраенне. Баявыя магчымасці. Паходны і баявы парадак мотастралковага аддзялення.

Заняткі 3, 4. Практычныя. Інжынернае абсталяванне пазіцыі аддзялення. Самаакопванне. Спосабы маскіроўкі на полі бою. Дзеянні салдата ў абароне. Выкананне нарматыву № 1.

Заняткі 5, 6. Практычныя. Перамяшчэнне салдата на полі бою. Дзеянні салдата ў наступленні. Выкананне нарматываў № 2, 4.

Заняткі 7, 8. Практычныя. Дзеянні салдата, назначанага назіральнікам або дазорным. Выкананне нарматыву № 3.

Заняткі 9. Узброеныя сілы замежных дзяржаў (ЗША, Германіі, Вялікабрытаніі, Францыі). Тактыка-тэхнічныя характарыстыкі асноўных відаў узбраення і ваеннай тэхнікі.

Тэма 2. Агнявая падрыхтоўка

Заняткі 1. Гісторыя ўзнікнення і развіцця стралковай зброі. Патрабаванні бяспекі пры абыходжанні са зброяй і з выбуховымі рэчывамі.

Заняткі 2. Прызначэнне, характарыстыкі і агульнае ўстройства пнеўматычнай вінтоўкі. Зараджанне вінтоўкі. Догляд і захоўванне. Прызначэнне і баявыя ўласцівасці малакалібернай вінтоўкі. Агульнае ўстройства. Догляд і захоўванне.

Заняткі 3. Асновы стральбы. З'ява стрэлу. Пачатковая хуткасць кулі. Аддача. Элементы траекторыі. Прамы стрэл. Прыкрытая, мёртвая (непаражальная) і паражальная прастора.

Заняткі 4. Прыёмы стральбы. Гатоўнасць да стральбы. Прыцэльванне. Спуск курка. Арганізацыя дыхання пры стрэле.

Заняткі 5. Практычныя. Патрабаванні бяспекі пры правядзенні стрэльбаў. Выкананне практыкавання № 1 стрэльбаў з пнеўматычнай вінтоўкі[1].

Заняткі 6. Практычныя. Патрабаванні бяспекі пры правядзенні стрэльбаў. Выкананне практыкавання № 2 стрэльбаў з пнеўматычнай вінтоўкі[1].

Заняткі 7, 8. Практычныя. Патрабаванні бяспекі пры правядзенні стрэльбаў. Выкананне практыкавання № 1 стрэльбаў з малакалібернай вінтоўкі[1].

Заняткі 9, 10. Практычныя. Патрабаванні бяспекі пры правядзенні стрэльбаў. Выкананне практыкавання № 2 стрэльбаў з малакалібернай вінтоўкі[1].

Заняткі 11, 12. Прызначэнне, тактыка-тэхнічныя характарыстыкі аўтамата АК-74. Агульнае ўстройства і прынцып работы.

---

[1] Умовы выканання практыкаванняў стрэльбаў і кідання ручных гранат прыведзены ў дадатку 4.

Заняткі 13. Парадак няпоўнай разборкі і зборкі аўтамата. Догляд і захоўванне. Выкананне нарматываў № 1—3.

Заняткі 14. Ручныя асколачныя гранаты. Прызначэнне, баявыя ўласцівасці і агульнае ўстройства гранат РГД-5, Ф-1, РГА, РГН. Запалы УЗРГМ і ўдарна-дыстанцыйны. Парадак баявога прымянення гранат.

Заняткі 15, 16. Практычныя. Вывучэнне прыёмаў і правілаў кідання ручных гранат. Патрабаванні бяспекі пры абыходжанні з гранатамі. Выкананне практыкаванняў № 1, 2 у кіданні ручных гранат[1].

Т э м а 3. Страявая падрыхтоўка

Заняткі 1. Практычныя. Страі і іх элементы. Кіраванне строем. Папярэднія і выканаўчыя каманды. Абавязкі ваеннаслужачых перад пастраеннем і ў страі.

Заняткі 2. Практычныя. Страявая стойка. Выкананне каманд «Станавіся!», «Раўняйся!», «Смірна!», «Вольна!», «Заправіцца!», «Адставіць!».

Заняткі 3. Практычныя. Павароты на месцы.

Заняткі 4. Практычныя. Рух страявым і паходным крокам.

Заняткі 5. Практычныя. Павароты ў руху.

Заняткі 6. Практычныя. Выхад са строю і вяртанне ў строй. Падыход да начальніка і адыход ад яго.

Заняткі 7. Практычныя. Пастраенне аддзялення ў разгорнуты і паходны строй. Перастраенне аддзялення з разгорнутага строю ў паходны і наадварот. Размыканне і змыканне аддзялення.

Заняткі 8. Практычныя. Рух аддзялення страявым і паходным крокам. Воінскае прывітанне ў страі. Адказ на прывітанне і віншаванне.

---

[1] Умовы выканання практыкаванняў стрэльбаў і кідання ручных гранат прыведзены ў дадатку 4.

Т э м а 4. Статуты Узброеных Сіл Рэспублікі Беларусь

Занятк 1. Прызначэнне і агульны змест агульнавоінскіх статутаў. Правілы воінскай ветлівасці. Воінскія званні і знакі адрознення. Форма адзення ваеннаслужачых. Зварот да начальнікаў і старшых.

Занятк 2. Ваенная прысяга. Змест Ваеннай прысягі. Парадак прыняцця Ваеннай прысягі.

Занятк 3. Баявы Сцяг воінскай часці — знак воінскага гонару, доблесці і славы. Апісанне, парадак уручэння і захоўвання Баявога Сцяга воінскай часці.

Воінскія рытуалы.

Занятк 4. Агульныя абавязкі ваеннаслужачых. Абавязкі салдата. Начальнікі і падначаленыя, старшыя і малодшыя. Парадак аддачы і выканання загадаў. Воінскае прывітанне.

Занятк 5. Воінская дысцыпліна, яе сутнасць і значэнне. Заахвочванні, якія прымяняюцца да салдат, дысцыплінарныя спагнанні, якія накладаюцца на салдат.

Занятк 6. Маральныя прынцыпы і нормы паводзін у воінскім калектыве. Адаптацыя ваеннаслужачага ў калектыве.

Занятк 7. Правілы паспяховай адаптацыі ў воінскім калектыве. Асабісты рэйтынг ваеннаслужачага. Ролі членаў калектыву, лідэрства ў калектыве. Процідзеянне негатыўным тэндэнцыям у адносінах паміж членамі калектыву.

Занятк 8. Сутачны нарад роты. Прызначэнне, састаў, узбраенне сутачнага нарада. Абавязкі днявальнага па роце.

Занятк 9. Практычныя. Абавязкі днявальнага па роце.

Занятк 10—12. Экскурсія ў воінскую часць. Размяшчэнне ваеннаслужачых, якія праходзяць тэрміновую ваенную службу. Утрыманне памяшканняў, казармы, вучэбных класаў, вучэбных гарадкоў, клуба, салдацкай сталовай. Распарадак дня воінскай часці.

Захаванне і ўмацаванне здароўя ваеннаслужачых. Мыццё ў лазні. Амбулаторны прыём. Дыспансерызацыя.

Парадак звальнення салдат і сяржантаў тэрміновай службы з размяшчэння воінскай часці. Наведванне ваеннаслужачых. Адпачынкі ваеннаслужачых тэрміновай службы.

Нормы забеспячэння ваеннаслужачых тэрміновай службы прадуктамі харчавання, рэчавай маёмасцю. Грашовае забеспячэнне.

Т э м а 5. Радыяцыйная, хімічная і біялагічная ахова

Заняткі 1. Кароткая характарыстыка зброі масавага паражэння замежных войскаў. Паражаючыя фактары ядзернага выбуху.

Заняткі 2. Хімічная зброя, класіфікацыя атрутных рэчываў па фізіялагічным уздзеянні на арганізм. Біялагічная зброя, паняцце пра карантын і абсервацыю.

Заняткі 3. Сродкі засцярогі органаў дыхання. Прызначэнне і ўстройства фільтруючых процівагазаў. Карыстанне процівагазам.

Прызначэнне, устройства і правілы выкарыстання рэспіратара.

Заняткі 4. Сродкі засцярогі скуры. Прызначэнне і агульнае ўстройства агульнавайсковага засцерагальнага камплекта (АЗК). Выкарыстанне АЗК у выглядзе «камбінезона», «плашча ў рукавы», «накідкі».

Медыцынскія сродкі засцярогі і прафілактыкі.

Заняткі 5. Сродкі калектыўнай засцярогі. Сховішча. Процірадыяцыйнае сховішча. Шчыліны адкрытыя і перакрытыя.

Заняткі 6, 7. Практычныя. Выкананне нарматываў па выкарыстанні сродкаў індывідуальнай засцярогі № 1—5.

Заняткі 8. Практычныя. Правядзенне частковай спецыяльнай апрацоўкі, дэзактывацыі і дэзінфекцыі адзення, абутку, сродкаў індывідуальнай засцярогі. Выкананне нарматываў № 6, 7.

Т э м а 6. Ваенная тапаграфія

Заняткі 1. Арыентаванне на мясцовасці без карты. Вызначэнне бакоў гарызонту па компасе, па сонцы, сонцы з дапамогай гадзінніка, нябесных свяцілах, па прыметах мясцовых прадметаў. Вызначэнне свайго месцазнаходжання. Асаблівасці арыентавання ў розных умовах (уначы, у лесе, узімку).

Заняткі 2. Магнітны азімут і яго вызначэнне. Рух па азімутах. Складанне схемы маршруту або табліцы для руху па азімутах.

Заняткі 3. Тапаграфічныя карты. Маштаб карты. Умоўныя тапаграфічныя знакі. Вымярэнне адлегласцей па карце. Арыентаванне па карце.

Заняткі 4. Практычныя. Арыентаванне на мясцовасці без карты па компасе, нябесных свяцілах, прыметах мясцовых прадметаў. Арыентаванне па карце. Выкананне нарматываў № 1—3.

Заняткі 5. Практычныя. Складанне схем руху па азімутах і рух па азімутах. Выкананне нарматыву № 4.

Т э м а 7. Выжыванне і дзейнасць у экстрэмальных умовах

Заняткі 1. Паняцце пра экстрэмальную сітуацыю. Віды экстрэмальных сітуацый. Псіхалогія паводзін людзей у экстрэмальнай сітуацыі. Эмацыйна-валявая падрыхтоўка да дзеянняў у экстрэмальных сітуацыях. Дзеянні чалавека ў экстрэмальнай сітуацыі.

Выжыванне ва ўмовах аўтаномнага існавання. Насімы аварыйны запас (НАЗ).

Заняткі 2. Псіхалагічныя нагрузкі ў экстрэмальных сітуацыях. Спосабы пераадольвання негатыўнага ўздзеяння экстрэмальных сітуацый. Павышэнне псіхічнай устойлівасці.

Заняткі 3. Экстрэмальныя ўмовы ў воінскай дзейнасці. Баявая дзейнасць. Вучэбна-баявая дзейнасць. Спецыфіка жыцця і побыту ваеннаслужачых тэрміновай службы.

Заняткі 4—7. Практычныя. Здзяйсненне маршу. Спосабы пераходаў у розных умовах мясцовасці. Псіхалагічная падрыхтоўка да ўздзеянняў экстрэмальных сітуацый на псіхіку чалавека. Павышэнне псіхічнай устойлівасці.

Арганізацыя лагера. Выбар месца для лагера з улікам рэльефу мясцовасці і наяўнасці водных крыніц. Нарыхтоўка паліва. Здабыванне агню. Раскладванне і падтрыманне вогнішча.

Здабыванне, ачышчэнне і абеззаражванне вады. Здабыванне і прыгатаванне ежы.

Т э м а 8. Ваенна-медыцынская падрыхтоўка

Заняткі 1. Паняцце пра рану. Класіфікацыя ран. Віды крывацёкаў і іх характарыстыка. Паняцце пра асептыку і антысептыку.

Заняткі 2. Практычныя. Паняцце пра павязку і перавязку. Правілы накладання стэрыльных павязак. Перавязачны матэ-

рыял. Устройства пакета перавязачнага індывідуальнага і правілы яго ўжывання. Выкананне нарматываў № 1, 2.

Асабістая і грамадская гігіена.

Заняткі 3. Практычныя. Першая медыцынская дапамога пры крывацёках. Спосабы часовага спынення крывацёкаў. Пункты пальцавага прыціскання артэрый. Правілы накладання крываспыняльнага жгута і закруткі з падручных сродкаў. Выкананне нарматываў № 3, 4.

Першая медыцынская дапамога пры спыненні сардэчнай дзейнасці і спыненні дыхання. Спосабы і парадак правядзення штучнай вентыляцыі лёгкіх і непрамога масажу сэрца.

Заняткі 4. Практычныя. Першая медыцынская дапамога пры пераломах касцей. Табельныя і падручныя сродкі імабілізацыі.

Першая медыцынская дапамога пры ўдары, вывіху, расцяжэнні звязак.

Першая медыцынская дапамога пры сонечным і цеплавым ударах, укусах ядавітымі змеямі, атручэнні ядавітымі раслінамі і грыбамі.

Спосабы транспарціроўкі параненага (пацярпелага).

Т э м а 9. Ваенна-прыкладная фізічная падрыхтоўка

Заняткі 1. Практычныя. Вывучэнне тэхнікі кідання гранат з траншэі з месца. Вывучэнне тэхнікі пераадольвання перашкод: скачком — рова шырынёй 2,5 м; праходаў лабірынта; плота; вертыкальнай лесвіцы; бегам — балак разбуранага моста; трох прыступак разбуранай лесвіцы з дакрананнем да зямлі паміж прыступкамі; пралому сценкі; траншэі; ходу зносін.

КАНТРОЛЬНЫЯ ЗАНЯТКІ

На кантрольныя заняткі выносяцца асноўныя пытанні ўсіх пройдзеных тэм. Асноўнай формай кантролю на вучэбна-палявым зборы з’яўляецца прыём залікаў па нарматывах, паводле дадатку 4 праграмы.

ПАТРАБАВАННІ ДА ВЕДАЎ І УМЕННЯЎ ВУЧНЯЎ

Вучні павінны в е д а ц ь:

- мэту і задачы дапрызыўнай падрыхтоўкі;
- асноўныя вехі ваеннай гісторыі нашай дзяржавы;
- подзвігі нашых продкаў, якія праявілі мужнасць і гераізм пры абароне Айчыны;
- характар і асноўны змест ваеннай палітыкі Рэспублікі Беларусь;
- асноўныя палажэнні Канстытуцыі Рэспублікі Беларусь аб абароне Рэспублікі Беларусь, законаў Рэспублікі Беларусь «Аб абароне», «Аб Узброеных Сілах Рэспублікі Беларусь», «Аб воінскім абавязку і воінскай службе»;
- азначэнне войнаў і іх класіфікацыю; асаблівасці сучасных войнаў;
- правы, абавязкі і адказнасць прызыўніка; парадак прыпіскі да прызыўных участкаў і прызыву на ваенную службу, службу ў рэзерве;
- гісторыю стварэння беларускай арміі; прызначэнне, састаў і структуру Узброеных Сіл Рэспублікі Беларусь, асноўныя віды ўзбраення і баявой тэхнікі;
- парадак паступлення ў ваенныя вучэбныя ўстановы Рэспублікі Беларусь;
- тэкст Ваеннай прысягі і парадак яе прыняцця;
- прызначэнне агульнавоінскіх статутаў, правілы воінскай ветлівасці, воінскія званні;
- сутнасць і значэнне воінскай дысцыпліны; заахвочванні, якія прымяняюцца да салдат; дысцыплінарныя спагнанні, якія накладаюцца на салдат;
- прызначэнне і састаў сутачнага нарада роты; абавязкі днявальнага па роце;
- патрабаванні бяспекі пры абыходжанні са зброяй;
- прызначэнне, устройства і асноўныя характарыстыкі пнеўматычнай і малакаліберной вінтовак;
- прызначэнне, баявыя ўласцівасці, агульнае ўстройства і прынцып работы аўтамата АК-74;
- асновы, прыёмы і правілы стральбы;
- прызначэнне, тактыка-тэхнічныя характарыстыкі і агульнае ўстройства ручных асколачных гранат; парадак ба-

явога ўжывання ручных асколачных гранат і патрабаванні бяспекі пры абыходжанні з імі;
- дзеянні салдата ў абароне і ў наступе;
- арганізацыю, узбраенне і баявы парадак мотастралковага аддзялення;
- прынцып камплектавання і састаў узброеных сіл замежных армій (ЗША, Германіі, Вялікабрытаніі, Францыі);
- кароткую характарыстыку зброі масавага паражэння; сродкі індывідуальнай засцярогі;
- парадак арыентавання на мясцовасці без карты і рухі па азімутах; тапаграфічную карту і тапаграфічныя знакі.

Вучні павінны у м е ц ь:
- выконваць абавязкі прызыўніка, усталяваны парадак прыпіскі да прызыўных участкаў;
- выконваць правілы воінскай ветлівасці;
- выконваць каманды «Станавіся!», «Раўняйся!», «Смірна!», «Вольна!»; выконваць павароты на месцы, рухацца страявым крокам; выконваць страявыя прыёмы: выхад са строю і вяртанне ў строй, павароты ў руху, падыход да начальніка і адыход ад яго;
- выконваць няпоўную разборку і зборку аўтамата АК-74;
- страляць з пнеўматычнай і малакалібернай вінтовак, выконваць усталяваныя праграмай практыкаванні стрэльбаў;
- карыстацца сродкамі індывідуальнай аховы — процівагазам і рэспіратарам;
- аказваць першую медыцынскую дапамогу пры раненнях, пераломах, пры спыненні сардэчнай дзейнасці і спыненні дыхання;
- складаць схему маршруту руху па азімутах, рухацца па азімутах, чытаць тапаграфічную карту.

МЕДЫЦЫНСКАЯ ПАДРЫХТОЎКА

ТЛУМАЧАЛЬНАЯ ЗАПІСКА

Медыцынская падрыхтоўка арганізуецца і праводзіцца з дзяўчынамі ва ўстановах агульнай сярэдняй адукацыі, установах прафесійна-тэхнічнай і сярэдняй спецыяльнай адукацыі.

Мэта медыцынскай падрыхтоўкі — фарміраванне ў вучняў ведаў пра розныя захворванні і атручэнні, пра здаровы лад жыцця, ўменняў па аказанні першай дапамогі пры траўмах і няшчасных выпадках, па доглядзе хворых і пацярпелых.

Задачы медыцынскай падрыхтоўкі:

- навучанне догляду хворых і пацярпелых;
- навучанне аказанню першай дапамогі пры адкрытых і закрытых пашкоджаннях, крывацёках, апёках, пашкоджаннях электратокам, утапленні, паражэнні маланкай, цеплавым і сонечным удары;
- навучанне прыёмам імабілізацыі і транспарціроўкі пацярпелага пры розных траўмах і іншых няшчасных выпадках;
- навучанне аказанню дапамогі пры неінфекцыйных і інфекцыйных захворваннях і атручэннях;
- навучанне аказанню першай дапамогі пры ўкусах жывёл;
- азнаямленне з лекавымі прэпаратамі і раслінамі, іх уплывам на арганізм чалавека;
- азнаямленне з інфекцыямі, якія перадаюцца палавым шляхам;
- азнаямленне з полаўзроставымі асаблівасцямі развіцця чалавечага арганізма.

Планіраванне. Планіраванне медыцынскай падрыхтоўкі ажыццяўляецца ў адпаведнасці з патрабаваннямі праграмы. Яно павінна быць накіравана на ўсебаковую і якасную падрых-

тоўку дзяўчын па асновах медыцынскіх ведаў, комплекснае вывучэнне ўсіх тэм праграмы, фарміраванне ў падрастаючага пакалення здаровага ладу жыцця. На медыцынскую падрыхтоўку, якая праводзіцца на III ступені агульнай сярэдняй адукацыі ва ўстановах агульнай сярэдняй адукацыі ўсіх тыпаў, адводзіцца 100 гадзін, з іх 30 гадзін — на практычныя заняткі. Заняткі праводзяцца па 1 гадзіне на тыдзень.

Ва ўстановах агульнай сярэдняй адукацыі складаюцца патыднёвыя планы праходжання медыцынскай падрыхтоўкі на паўгоддзе або на ўвесь навучальны год.

У канцы вучэбнага года з вучнямі X класа праводзяцца практычныя заняткі (5 дзён) на базе лячэбных установаў або непасрэдна ў вучэбных установах.

Арганізацыя заняткаў. Заняткі з дзяўчынамі праводзяцца ўрачамі, выкладчыкамі медыцынскіх дысцыплін або настаўнікамі, якія атрымалі медыцынскую падрыхтоўку па праграме асноў медыцынскіх ведаў у педагагічнай ВНУ.

Тэарэтычныя заняткі праводзяцца метадам апавядання з выкарыстаннем схем і плакатаў. Матэрыял выкладаецца ў аб’ёме, неабходным для выканання практычных заданняў. На практычных занятках настаўнік спачатку паказвае і тлумачыць тэхніку выканання прыёмаў або дзеянняў, а затым трэніруе вучняў. У пачатку практычных заняткаў вучням выкладаюцца правілы паводзін і меры бяспекі ў тых або іншых сітуацыях. Практычныя заняткі нельга замяняць тэарэтычнымі.

Вынікі выканання вучнямі прыёмаў і нарматываў на практычных занятках (5 дзён) заносяцца ў асобную ведамасць, а выніковая адзнака (бал) ставіцца ў журнал з пазнакай «Практычныя заняткі».

Вучэбная дзейнасць вучняў ацэньваецца па дзесяцібальнай сістэме. Ацэнка праводзіцца па агульнапрынятых методыках. Адзнака за чвэрць выстаўляецца на аснове вынікаў тэматычнага кантролю з улікам вынікаў пазаняткавага кантролю. Гадавыя адзнакі за X і XI класы выстаўляюцца на аснове адзнак за чвэрць, а выніковая адзнака па медыцынскай падрыхтоўцы за ўвесь курс навучання выстаўляецца на аснове адзнакі за XI клас.

ТЭМАТЫЧНЫ ПЛАН

Назва раздзела	Колькасць гадзін		
	X клас	XI клас	Практычныя работы
Уводзіны	1		
Першая дапамога пры траўмах і няшчасных выпадках	19		4
Лекавыя прэпараты і расліны	6		
Медыка-біялагічныя аспекты палавога выхавання	8		
Агульны догляд хворых і пацярпелых		11	5
Першая дапамога пры захворваннях		10	
Інфекцыйныя захворванні		13	
Рэзервовы час	1	1	
УСЯГО	35	35	9

X КЛАС

(1 гадзіна на тыдзень; усяго 35 гадзін, у тым ліку 1 гадзіна – рэзервовы час)

УВОДЗІНЫ (1 гадзіна)

Мэты і задачы, прадмет медыцынскай падрыхтоўкі. Асноўныя кірункі медыцынскай падрыхтоўкі вучняў. Значэнне курса ў жыцці чалавека.

ПЕРШАЯ ДАПАМОГА ПРЫ ТРАЎМАХ І НЯШЧАСНЫХ ВЫПАДКАХ (19 гадзін)

Агульныя прынцыпы аказання першай дапамогі. Прычыны страты прытомнасці. Прыметы жыцця і смерці. Рэанімацыя. Паказанні да рэанімацыі. Транспарціроўка пацярпелых.

Адкрытыя пашкоджванні, крывацёкі. Паняцце пра рану, класіфікацыя ран. Магчымыя ўскладненні пасля раненняў. Першая дапамога пры раненнях.

Крывацёкі. Віды крывацёкаў. Спосабы часовага спынення крывацёку.

Перавязачны матэрыял. Агульныя правілы накладання мяккай бінтавай павязкі. Тэхніка накладання мяккіх бінтавых павязак на розныя часткі цела. Правілы выкарыстання падручнага матэрыялу для накладання павязак.

Пашкоджанні мяккіх тканак, суставаў і касцей. Віды і характарыстыка пашкоджанняў. Удары мяккіх тканак. Расцяжэнні і разрывы звязак, сухажылляў і мышцаў. Вывіхі. Першая дапамога.

Пераломы. Віды, класіфікацыя. Характарыстыка. Пашкоджанне пазваночніка.

Асаблівасці пераломаў у дзяцей і дарослых. Прыметы пераломаў. Траўматычны шок. Першая дапамога пры пераломах і правілы яе аказання. Імабілізацыя.

Апёкі і адмарожванні. Апёкі. Тэрмічныя і хімічныя апёкі, іх характарыстыка. Прыметы апёкавага шоку, апёкавая хвароба. Прафілактыка ўзнікнення апёкавага шоку.

Першая дапамога пры апёках і правілы транспарціроўкі пацярпелых. Правілы накладання павязак на абпаленую паверхню.

Адмарожванні. Фактары, спрыяльныя адмарожванню. Класіфікацыя адмарожванняў. Замярзанне. Першая дапамога ў палявых і хатніх умовах.

Утапленне. Першая дапамога пры ўтапленні і правілы яе аказання. Прафілактыка ўтапленняў.

Электратраўмы і паражэнне маланкай. Прыметы паражэння. Мясцовыя і агульныя з’явы пры паражэнні электрычным токам. Першая дапамога пры электратраўме і правілы яе аказання.

Сонечныя і цеплавыя ўдары. Прычыны сонечнага і цеплавога ўдараў. Асноўныя прыметы. Першая дапамога. Прафілактыка цеплавых і сонечных удараў.

Укусы жывёл (насякомымі, ядавітымі змеямі). Асноўныя прыметы і асаблівасці аказання першай дапамогі пры паражэннях ядамі жывёл. Асаблівасці ўскладненняў раны пры ўкусах.

Атручэнні. Атручэнні хімічнымі рэчывамі. Асноўныя прыметы атручэння. Першая дапамога пры вострых атручэннях угарным газам, моцнадзейнымі атрутнымі рэчывамі (МДАР) і іншымі хімічнымі рэчывамі. Прафілактыка.

Харчовыя атручэнні. Асноўныя прыметы атручэння. Першая дапамога. Прафілактыка харчовых атручэнняў.

Атручэнні ядавітымі раслінамі і ядавітымі грыбамі. Асаблівасці паражэння, асноўныя прыметы. Першая дапамога пры атручэнні ядавітымі раслінамі і ядавітымі грыбамі, правілы яе аказання. Прафілактыка.

Практычныя работы

1. Вывучэнне методыкі правядзення штучнай вентыляцыі лёгкіх і непрамога масажу сэрца.
2. Вывучэнне правілаў накладання кроваспыняльнага жгута (закруткі) на бядро і плячо.
3. Раскрыццё пакета перавязачнага індывідуальнага. Накладанне першаснай асептычнай павязкі на розныя часткі цела.
4. Вывучэнне правілаў імабілізацыі верхняй і ніжняй канечнасцей падручнымі сродкамі пры пераломах, ударах, расцяжэннях, вывіхах.

ЛЕКАВЫЯ ПРЭПАРАТЫ І РАСЛІНЫ (6 гадзін)

Паняцці пра лекавыя прэпараты. Лекавыя формы. Асноўныя групы лекавых прэпаратаў.

Уплыў знешніх і ўнутраных фактараў на дзеянні лекаў на арганізм. Спосабы ўвядзення лекавых сродкаў у арганізм. Магчымыя рэакцыі арганізма на лекі, ускладненні. Першая дапамога ў выпадках алергічнай рэакцыі і атручэння.

Утрыманне хатняй аптэчкі, дарожнай аптэчкі вадзіцеля, санітарнай сумкі. Правілы захоўвання лекавых сродкаў у хатніх умовах.

Роля лекавых раслін у жыцці чалавека. Правілы і тэрміны збору лекавых раслін, паказанні да ўжывання. Правілы падрыхтоўкі настояў і адвараў. Лекавыя расліны: маліна звычайная, чарніцы, шыпшына карычная, трыпутнік вялікі, рамонак аптэчны, валяр’ян лекавы, адуванчык лекавы, зверабой прадзіраўлены, дзівасіл высокі, мята перачная, каліна звычайная.

МЕДЫКА-БІЯЛАГІЧНЫЯ АСПЕКТЫ ПАЛАВОГА ВЫХАВАННЯ (8 гадзін)

Праблемы ўзаемаадносін юнакоў і дзяўчын. Палавыя асаблівасці і асабістая гігіена юнакоў і дзяўчын.

Гігіена шлюбу. Гігіена і культура палавых адносін. Кантрацэпцыі, іх віды і метады ўжывання.

Цяжарнасць. Найбольш спрыяльны ўзрост для шлюбу і цяжарнасці. Фізіялагічныя і псіхалагічныя асаблівасці працякання цяжарнасці. Гігіена цяжарнай жанчыны. Уплыў алкаголю, нікаціну і таксічных рэчываў на развіццё плода.

Аборт і яго вынікі для маладога арганізма. Магчымыя ўскладненні.

Прафілактыка венерычных захворванняў і СНІДу.

Рэпрадуктыўнае здароўе.

XI КЛАС

(1 гадзіна на тыдзень; усяго 35 гадзін, у тым ліку 1 гадзіна – рэзервовы час)

АГУЛЬНЫ ДОГЛЯД ХВОРЫХ І ПАЦЯРПЕЛЫХ (11 гадзін)

Догляд хворых і пацярпелых. Асаблівасці агульнага догляду хворых і пацярпелых падчас іх лячэння. Асноўныя прадметы догляду хворых.

Тэрмометр. Вымярэнне тэмпературы цела.

Паняцце пра артэрыяльны ціск. Тэхніка вымярэння артэрыяльнага ціску.

Падлік частаты пульсу. Назіранне за дыханнем хворага і падлік дыхальных рухаў.

Асноўныя механізмы рэфлекторнага ўздзеяння на кровазварот — цеплавыя і халадовыя працэдуры. Паказанні і проціпаказанні. Тэхніка пастаноўкі кампрэсаў, гарчычнікаў, грэлак. Ужыванне холаду — пузыр з лёдам, прымочкі.

Метады і шляхі ўвядзення лекавых рэчываў. Прыёмы напаўнення шпрыца.

Асабістая гігіена хворых. Змена нацельнай і пасцельнай бялізны. Догляд скуры хворага. Умыванне і абціранне цяжкахворых. Гігіена поласці рота, вачэй, вушэй, носа. Пролежні. Прафілактыка пролежняў.

Гігіена зроку. Прафілактычныя меры пры рабоце з камп'ютэрам.

Паняцце пра лячэбнае харчаванне. Харчаванне хворых. Харчовы рацыён. Прафілактыка авітамінозаў і гіпавітамінозаў.

Псіхалогія паводзін хворага. Узроставыя асаблівасці, фізічны стан. Тыпы рэакцыі асобы на хваробу. Навыкі адносін з хворымі.

Арганізацыя аказання медыцынскай дапамогі ў Рэспубліцы Беларусь. Міжнародны рух Чырвонага Крыжа і Чырвонага Паўмесяца. Мэты і задачы, гуманітарная дзейнасць, асноўныя прынцыпы, эмблема. Беларускі Камітэт Чырвонага Крыжа і яго дзейнасць у развіцці і рэалізацыі гуманітарнага права.

Практычныя работы

1. Вымярэнне тэмпературы цела.
2. Вывучэнне тэхнікі падліку пульсу, частаты дыхання, артэрыяльнага ціску.
3. Вывучэнне тэхнікі накладання гарчычнікаў, кампрэсаў, грэлкі, пузыра з лёдам, прымочкі.
4. Набыццё практычных навыкаў па падскурным і ўнутрымышачным увядзенні лекавых сродкаў.
5. Вывучэнне ўстройства шпрыц-цюбіка, яго падрыхтоўка і ўжыванне.

ПЕРШАЯ ДАПАМОГА ПРЫ ЗАХВОРВАННЯХ (10 гадзін)

Даўрачэбная дапамога. Мэты, задачы, значэнне. Паняцце прычыны хваробы. Прыметы.

Знешнія і ўнутраныя фактары, якія ўплываюць на ўзнікненне і развіццё захворванняў. Шляхі перадачы.

Хваробы органаў дыхання. Асноўныя прыметы захворванняў органаў дыхання. Востры бранхіт, пнеўманія, бранхіяльная астма. Прычыны, прыметы, першая дапамога. Догляд хворых. Прафілактыка захворванняў органаў дыхання.

Хваробы органаў кровазвароту. Асноўныя прыметы захворванняў органаў кровазвароту. Ішэмічная хвароба сэрца (стэнакардыя, інфаркт міякарда), гіпертанічная хвароба, непрытомнасць. Прычыны. Прыметы і першая дапамога. Догляд хворых. Прафілактыка сардэчна-сасудзістых парушэнняў.

Хваробы органаў стрававання. Асноўныя прыметы захворванняў органаў страўнікава-кішачнага тракту. Востры гастрыт, язвавая хвароба страўніка і дванаццаціперснай кішкі, вострая пячоначная коліка. Прычыны, асноўныя прыметы і першая дапамога. Асаблівасці догляду хворых. Прафілактыка.

Хваробы эндакрыннай сістэмы. Сахарны дыябет.

Хваробы органаў мочавыдзяляльнай сістэмы. Асноўныя прыметы захворванняў мочавыдзяляльнай сістэмы. Востры піеланефрыт, ныркачная коліка, востры цыстыт. Прычыны. Першая дапамога. Асаблівасці догляду. Прафілактыка.

Радыяцыйныя паражэнні. Радыеактыўнасць. Біялагічнае дзеянне іянізуючага выпраменьвання на арганізм чалавека. Вострая прамянёвая хвароба. Асноўныя прыметы. Першая дапамога.

ІНФЕКЦЫЙНЫЯ ЗАХВОРВАННІ (13 гадзін)

Паняцце пра інфекцыю. Класіфікацыя інфекцыйных захворванняў. Прычыны ўзнікнення і распаўсюджання інфекцыйных захворванняў. Шляхі перадачы інфекцыі.

Эпідэмія, пандэмія, эпідэмічны ачаг, эпідэмічны працэс. Сучасныя метады і сродкі барацьбы з інфекцыйнымі захворваннямі.

Імунітэт, віды імунітэту. Роля вакцын і сываратак у папярэджанні і лячэнні інфекцыйных захворванняў.

Кішэчныя інфекцыі. Брушны тыф, дызентэрыя, вірусныя і сываратачныя гепатыты. Крыніцы інфекцый, шляхі перадачы, асноўныя прыметы. Асаблівасці догляду хворых. Прафілактыка.

Паветрана-капельныя інфекцыі. Вострыя рэспіраторныя вірусныя інфекцыі, грып, ангіна. Крыніцы інфекцый, шляхі перадачы, асноўныя прыметы. Асаблівасці догляду хворых. Прафілактыка.

Інфекцыі, якія перадаюцца палавым шляхам. Паняцце пра ВІЧ-інфекцыю, СНІД. Крыніцы заражэння, шляхі перадачы, асноўныя прыметы. Прафілактыка. Ганарэя, сіфіліс, трыхаманоз. Шляхі заражэння, прыметы, прафілактыка.

Дзіцячыя інфекцыі. Адзёр, ветраная воспа, шкарлятына, краснуха. Крыніцы інфекцыі, шляхі перадачы, асноўныя прыметы захворванняў. Асаблівасці догляду хворых. Прафілактыка дзіцячых інфекцыйных захворванняў.

Сухоты. Крыніцы і шляхі перадачы захворвання, асноўныя прыметы. Формы сухотаў. Асаблівасці догляду хворых. Прафілактыка сухотаў.

Паражэнне скурнага покрыва. Педыкулёз, кароста, мікраспарыя. Крыніцы інфекцыі, шляхі перадачы, асноўныя прыметы. Асаблівасці догляду хворых. Прафілактыка захворванняў скуры.

Крывяныя інфекцыі. Сыпны тыф, клешчавы энцэфаліт, лейшманіёзы. Крыніцы заражэння, шляхі перадачы, асноўныя прыметы. Прафілактыка.

Гельмінтозы. Энтэрабіёз, аскарыдоз, трыхацэфалёз. Крыніцы інфекцый, шляхі перадачы, прыметы. Прафілактыка.

ПАТРАБАВАННІ ДА ПАДРЫХТОЎКІ ВУЧНЯЎ

Вучні павінны:

пералічваць:

- мэты і задачы медыцынскай падрыхтоўкі дзяўчын ва ўстановах адукацыі;
- змест санітарнай сумкі, хатняй аптэчкі і дарожнай аптэчкі вадзіцеля;
- асноўныя прынцыпы дзейнасці Міжнароднага руху Чырвонага Крыжа і Чырвонага Паўмесяца, Беларускага Камітэта Чырвонага Крыжа;

называць:

- віды ран;
- віды крывацёкаў;
- віды і асаблівасці закрытых пашкоджванняў;
- віды апёкаў;

- асаблівасці паражэння электратокам і маланкай;
- віды пераломаў;
- асноўныя прыметы пры паражэнні чалавека ядамі жывёл;
- асноўныя прыметы пры паражэнні чалавека ядавітымі раслінамі і грыбамі;
- магчымыя ўскладненні медыкаментознай тэрапіі;
- віды лекавых прэпаратаў;
- класіфікацыю інфекцыйных захворванняў;
- віды імунітэту;
- шляхі перадачы, асноўныя прыметы кішэчных інфекцый;
- шляхі перадачы, асноўныя прыметы паветрана-капельных інфекцый;
- асноўныя шляхі і крыніцы захворванняў скуры (педыкулёзу, каросты, мікраспарыі);
- формы сухотаў;
- шляхі перадачы, асноўныя прыметы інфекцый, якія перадаюцца палавым шляхам;
- гельмінтозы (энтэрабіёз, аскарыдоз, трыхацыфалёз), крыніцы інфекцый, шляхі перадачы;
- асаблівасці псіхалогіі паводзін хворага;
- асаблівасці асабістай гігіены юнакоў і дзяўчын;
- асаблівасці планіравання сям'і;
- уплыў курэння, алкаголю, наркатычных рэчываў на арганізм чалавека.

Вучні павінны ў м е ц ь:

аказваць першую дапамогу:
- пры траўмах, пераломах, крывацёках, ударах, расцяжэннях, вывіхах;
- пры апёках, адмарожваннях, паражэнні электратокам і маланкай;
- пры цеплавым і сонечным ударах;
- пры ўтапленні;
- пры ўкусах жывёл;
- пры атручэннях;
- пры атручэнні ядавітымі грыбамі і раслінамі;
- у выпадку алергічнай рэакцыі на лекавы сродак;

- пры захворванні органаў сардэчна-сасудзістай сістэмы;
- у выпадку павышэння артэрыяльнага ціску;
- пры інфекцыях, якія перадаюцца паветрана-капельным шляхам;
- пры вострых захворваннях органаў стрававання;
- пры кішэчных інфекцыях;
- пры захворваннях мочавыдзяляльнай сістэмы;

тлумачыць:
- негатыўны ўплыў курэння, алкаголю, наркатычных сродкаў на арганізм чалавека;
- асаблівасці аказання першай дапамогі пры пашкоджанні пазваночніка;
- ролю антысептыкі і асептыкі як сістэмы прафілактыкі і барацьбы з інфекцыяй;
- ролю лекавых прэпаратаў у лячэнні захворванняў;
- фізіялагічныя і псіхалагічныя асаблівасці працякання цяжарнасці;
- тыпы рэакцыі асобы на хваробу;
- асаблівасці гігіены зроку;
- асаблівасці прафілактыкі авітамінозаў і гіпавітамінозаў;

выконваць практычна:
- праводзіць штучную вентыляцыю лёгкіх і непрамы масаж сэрца пацярпеламу;
- транспарціраваць пацярпелых на насілках і з дапамогай падручных сродкаў;
- накладаць мяккія бінтавыя павязкі;

абыходзіцца:
- з кровазпыняльным жгутом;
- з перавязачным матэрыялам;
- са сродкамі імабілізацыі;
- з санітарнымі насілкамі;
- з тэрмометрам;
- з танометрам;
- са шпрыцам;
- з грэлкай, гарчычнікамі, кампрэсам;

адрозніваць:
- лекавыя формы;
- віды крывацёкаў;
- асноўныя прадметы догляду хворых;

вымяраць:
- тэмпературу цела;
- артэрыяльны ціск;

вызначаць:
частату пульсу;
частату дыхання;

карыстацца:
падручнікам, дадатковай і даведачнай літаратурай.

ДАДАТАК 1

ПАТЫДНЁВЫ ПЛАН ВЫВУЧЭННЯ МАТЭРЫЯЛУ ПА ДАПРЫЗЫЎНАЙ ПАДРЫХТОЎЦЫ (ВАРЫЯНТ)

X клас

Тыдні вучэбнага плана	Назва раздзела					
	Уступныя заняткі	Гераізм і мужнасць беларускага народа	Ваенная палітыка Рэспублікі Беларусь	Дапрызыўнік і прызыўнік	Асновы ваеннай справы	Кантрольныя заняткі
1-ы	Р. 1					
2-і					Т. 4, зан. 1	
3-і					Т. 3, зан. 1	
4-ы		Т. 1				
5-ы		Т. 2				
6-ы		Т. 3				
7-ы		Т. 4, зан. 1				
8-ы		Т. 4, зан. 2				
9-ы			Т. 4			
10-ы				Т. 1		
11-ы				Т. 2		
12-ы						Тэматычны кантроль
13-ы			Т. 1, зан. 1			
14-ы					Т. 3, зан. 2	
15-ы					Т. 3, зан. 3	

16-ы					Т. 2, зан. 1	
17-ы					Т. 2, зан. 2	
18-ы					Т. 2, зан. 3	
19-ы					Т. 2, зан. 4	
20-ы					Т. 2, зан. 5	
21-ы					Т. 2, зан. 6	
22-і					Т. 3, зан. 4	
23-і					Т. 4, зан. 7	
24-ы			Т. 1, зан. 2			
25-ы					Т. 1, зан. 1	
26-ы					Т. 1, зан. 2	
27-ы					Т. 5, зан. 1	
28-ы					Т. 5, зан. 2	
29-ы					Т. 5, зан. 3	
30-ы					Т. 5, зан. 4	
31-ы					Т. 6, зан. 1	
32-і					Т. 6, зан. 2	
33-і					Т. 6, зан. 3	
34-ы 35-ы						Прамежкавы кантроль

ПАТЫДНЁВЫ ПЛАН ВЫВУЧЭННЯ МАТЭРЫЯЛУ ПА ДАПРЫЗЫЎНАЙ ПАДРЫХТОЎЦЫ (ВАРЫЯНТ)

XI клас

Тыдзень вучэбнага плана	Назва раздзела			
	Ваенная палітыка Рэспублікі Беларусь	Узброеныя Сілы Рэспублікі Беларусь	Асновы ваеннай справы	Кантрольныя заняткі
1-ы	Т. 1, зан. 3			
2-і	Т. 2			
3-і	Т. 3			
4-ы			Т. 7, зан. 1	
5-ы		Т. 1		
6-ы		Т. 2		
7-ы		Т. 3, зан. 1		
8-ы		Т. 3, зан. 2		
9-ы		Т. 4		
10-ы			Т. 1, зан. 9	
11-ы			Т. 4, зан. 2	
12-ы			Т. 4, зан. 3	
13-ы			Т. 4, зан. 4	
14-ы			Т. 4, зан. 5	
15-ы			Т. 4, зан. 6	
16-ы			Т. 4, зан. 9	

17-ы				Тэматычны кантроль
18-ы			Т. 7, зан. 2	
19-ы			Т. 2, зан. 11	
20-ы			Т. 2, зан. 12	
21-ы			Т. 2, зан. 13	
22-і			Т. 2, зан. 14	
23-і			Т. 3, зан. 5	
24-ы			Т. 5, зан. 5	
25-ы			Т. 5, зан. 7	
26-ы			Т. 3, зан. 6	
27-ы			Т. 2, зан. 9	
28-ы			Т. 2, зан. 10	
29-ы			Т. 8, зан. 1	
30-ы			Т. 8, зан. 2	
31-ы			Т. 7, зан. 3	
32-і			Т. 3, зан. 7	
33-і 34-ы 35-ы				Прамежкавы кантроль

ПАСЛЯДОЎНАСЦЬ ПРАХОДЖАННЯ ТЭМ ПРАГРАМЫ ПА ДАПРЫЗЫЎНАЙ ПАДРЫХТОЎЦЫ НА ВУЧЭБНА-ПАЛЯВЫМ ЗБОРЫ (ВАРЫЯНТ)

Назва тэмы	Дзень вучэбна-палявога збору				
	1-ы	2-і	3-і	4-ы	5-ы
Узбраенне і ваенная тэхніка	зан. 3, 1 гадзіна				
Тактычная падрыхтоўка				зан. 3—8, 6 гадзін	
Агнявая падрыхтоўка			зан. 7, 8, 15, 16, 4 гадзіны		
Страявая падрыхтоўка	зан. 8, 1 гадзіна				
Статуты Узброеных Сіл Рэспублікі Беларусь	зан. 8, 10—12, 4 гадзіны				
Радыяцыйная, хімічная і біялагічная ахова			зан. 6, 8, 2 гадзіны		
Ваенная тапаграфія					зан. 4, 5, 2 гадзіны
Выжыванне і дзейнасць у экстрэмальных умовах		зан. 4—7, 4 гадзіны			
Ваенна-медыцынская падрыхтоўка		зан. 3, 4, 2 гадзіны			
Ваенна-прыкладная фізічная падрыхтоўка					зан. 1, 1 гадзіна
Кантрольныя заняткі				3 гадзіны	

ДАДАТАК 3

ПАСЛЯДОЎНАСЦЬ ПРАХОДЖАННЯ ТЭМ ПРАГРАМЫ ПА МЕДЫЦЫНСКАЙ ПАДРЫХТОЎЦЫ НА ПРАКТЫЧНЫХ ЗАНЯТКАХ (ВАРЫЯНТ)

Назва тэмы	Дзень практычных заняткаў				
	1-ы	2-і	3-і	4-ы	5-ы
Экскурсія ў паліклініку (ФАП)	6 гадзін				
Першая дапамога пры траўмах і няшчасных выпадках		6 гадзін	6 гадзін		
Экскурсія ў бальніцу				6 гадзін	
Агульны догляд хворых і пацярпелых					6 гадзін

УМОВЫ ПРАКТЫКАВАННЯЎ СТРЭЛЬБАЎ З ПНЕЎМАТЫЧНАЙ І МАЛАКАЛІБЕРНАЙ ВІНТОВАК І Ў КІДАННІ РУЧНЫХ ГРАНАТ

Практыкаванні стрэльбаў з пнеўматычнай вінтоўкі

1-е практыкаванне

Цэль — мішэнь з кругамі № 8, усталяваная на ўзроўні вачэй страляючага.

Далёкасць цэлі — 10 м.

Колькасць куль — 5 шт.

Час на стральбу — не больш за 3 мін.

Становішча для стральбы — лежачы (стоячы, седзячы) з упору.

Адзнака:

9—10 балаў — трапіць у цэль (чорны круг) пяццю кулямі;
7—8 балаў — трапіць у цэль чатырма кулямі;
5—6 балаў — трапіць у цэль трыма кулямі;
3—4 балы — трапіць у цэль дзвюма кулямі;
1—2 балы — трапіць у цэль адной куляй.
Найвышэйшы бал адзнакі характарызуе кучнасць стральбы (прабоіны змяшчаюцца ў круг дыяметрам 15 мм).

2-е практыкаванне

Мэта — мішэнь з кругамі № 8, усталяваная на ўзроўні вачэй страляючага.

Далёкасць цэлі — 10 м.

Колькасць куль — 5 шт.

Час на стральбу — не больш за 3 мін.

Становішча для стральбы — лежачы (стоячы, седзячы) з упору.

Адзнака:

Выбіта ачкоў	40	36	32	28	24	20	16	12	8	4
Адзнака (балы)	10	9	8	7	6	5	4	3	2	1

Мішэнь для выканання практыкаванняў стрэльбаў з пнеўматычнай вінтоўкі

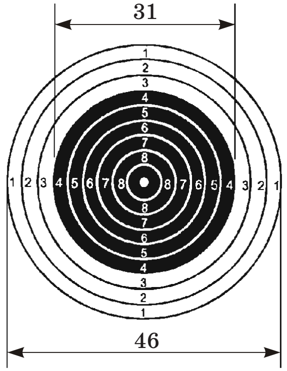

Мішэнь № 8.
Памеры дадзены ў мм

Практыкаванні стрэльбаў з малакалібернай вінтоўкі

1-е практыкаванне

Стральба з месца па нерухомай цэлі днём.

Мэта — грудная фігура з кругамі (мішэнь № 4, паменшаная ў 4 разы), усталяваная на вышыні вачэй страляючага, нерухомая.

Далёкасць цэлі — 25 м.

Колькасць патронаў — 3 шт.

Час на стральбу — не больш за 2 мін.

Становішча для стральбы — лежачы з упору.

Адзнака:

8—10 балаў — трапіць у цэль трыма стрэламі;
5—7 балаў — трапіць у цэль двума стрэламі;
2—4 балы — трапіць у цэль адным стрэлам;
0—1 бал — у цэль не патрапілі.
Найвышэйшы бал адзнакі характарызуе кучнасць стральбы (прабоіны змяшчаюцца ў круг дыяметрам 60 мм).

2-е практыкаванне

Стральба з месца па нерухомай цэлі днём.

Мэта — грудная фігура з кругамі (мішэнь № 4, паменшаная ў 4 разы), усталяваная на вышыні вачэй страляючага, нерухомая.

Далёкасць цэлі — 25 м.
Колькасць патронаў — 5 шт.
Час на стральбу — не больш за 3 мін.
Становішча для стральбы — лежачы з упору.
Адзнака:

Выбіта ачкоў	45	41	36	32	27	23	18	14	9	5
Адзнака (балы)	10	9	8	7	6	5	4	3	2	1

Мішэнь для выканання практыкаванняў стрэльбаў з малакалібернай вінтоўкі

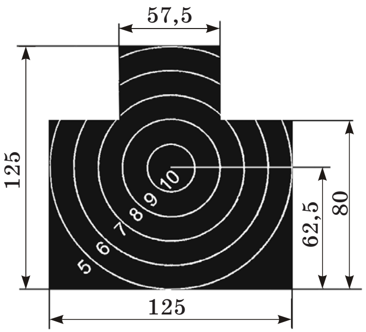

Грудная фігура з кругамі. Памеры дадзены ў мм

Практыкаванні ў кіданні ручных гранат

1-е практыкаванне

Кіданне гранаты на далёкасць.
Выконваецца з месца або з разбегу.
Вага гранаты — 560 г (± 20 г).
Кіданне выконваецца ад планкі (лініі) даўжынёй 4 м і шырынёй 7 см па калідоры шырынёй 10 м, які пазначаецца паралельнымі лініямі ў адпаведнасці з нарматывам.
Выконваецца 3 спробы запар, залік па лепшым выніку.
Вынік кідка не залічваецца, калі вучань:
- у момант кідка або пасля яго кране якой-небудзь часткай цела або адзеннем грунт за планкай;

♦ наступіць на планку;
♦ выпусціць падчас разбегу (размахвання) гранату;
♦ заступіць за планку наперад пасля кідка да дотыку гранатай зямлі;
♦ кіне гранату за межы калідора.

Адзнака:

Далёкасць, м	38	36	33	31	28
Балы	9—10	7—8	5—6	3—4	1—2

2-е практыкаванне

Кіданне гранаты на дакладнасць.

Выконваецца з месца або з разбегу.

Вага гранаты — 560 г (± 20 г).

Кіданне выконваецца ад планкі (лініі) даўжынёй 4 м і шырынёй 7 см трыма гранатамі ў круг дыяметрам 4 м (шырыня лініі (5 см), якая абмяжоўвае габарыт круга, уваходзіць у дыяметр круга).

Адлегласць ад планкі да цэнтра круга — 28 м.

Вынік кідка залічваецца пры прамым пападанні ў круг, калі пры гэтым не парушаны правілы кідання.

Адзнака:

10 балаў — за пападанне трыма гранатамі;

9 балаў — за пападанне дзвюма, першай і другой гранатамі;

8 балаў — за пападанне дзвюма, першай і трэцяй гранатамі;

7 балаў — за пападанне дзвюма, другой і трэцяй гранатамі;

6—5 балаў — за пападанне першай гранатай;

4—3 балы — за пападанне другой гранатай;

3—2 балы — за пападанне трэцяй гранатай;

1 бал — у цэль не патрапілі.

Найвышэйшы бал адзнакі характарызуе дакладнасць (граната не закранула абмежаваны круг) пападанняў.

ДАДАТАК 5

НАРМАТЫВЫ ПА ДАПРЫЗЫЎНАЙ ПАДРЫХТОЎЦЫ

Асновы ваеннай справы

Нумар і назва нарматыву	Парадак, умовы выканання нарматыву	Памылкі, якія зніжаюць адзнаку. Адзнака
Тактычная падрыхтоўка		
1. Выбар месца для вядзення агню, трасіроўка акопа	Вучань уводзіцца ў тактычнае становішча, перад ім ставіцца задача на выбар месца і трасіроўку акопа для вядзення агню. Акоп трасіруецца лежачы. Час адлічваецца ад каманды «Да адпрацоўкі нарматыву прыступіць» да даклада аб гатоўнасці	*Памылкі:* дапушчаны памылкі пры выбары месца для вядзення агню; не вытрыманы памеры акопа; не вялося назіранне за праціўнікам; адсутнічала пастаянная гатоўнасць да адкрыцця агню; дзеянні няўпэўненыя. *Адзнака:* 9—10 балаў — нарматыў выкананы без памылак; 7—8 балаў — дапушчана 1 памылка; 5—6 балаў — дапушчана 2 памылкі; 3—4 балы — дапушчана 3 памылкі; 1—2 балы — дапушчана 4 памылкі або час, затрачаны на выкананне нарматыву, перавышае 2 мін. Найвышэйшы бал адзнакі (у межах узроўню адзнакі) выстаўляецца пры захаванні мер маскіроўкі пры выкананні нарматыву
2. Рух на полі бою перабежкамі і перапаўзаннем (скрытнае высоўванне да аб'екта праціўніка)	Вучань уводзіцца ў тактычнае становішча, перад ім ставіцца задача на рух. Участак мясцовасці глыбінёй 100 м ён пераадольвае: перабежкай — 30 м, перапаўзаннем па-пла-	*Памылкі:* галава і цела пры перапаўзанні паднімаюцца ад зямлі; даўжыня перабежак паміж прыпынкамі большая за ўсталяваную; вучань падчас прыпынку пасля перабежкі не адпоўз убок і не падрыхтаваўся для вядзення агню; для прыпынкаў пры перабежцы не выкарыстоўваліся наяўныя прыкры-

	ступнску — 40 м, перабежкай — 30 м. Час адлічваецца ад каманды «Наперад» да дасягнення паказанай мяжы і падрыхтоўкі да стральбы лежачы	тыя месцы (сховішчы); рух вядзецца без уліку асаблівасцей рэльефу мясцовасці; не вядзецца назіранне за мясцовасцю і праціўнікам. *Адзнака:* 9—10 балаў — нарматыў выкананы без памылак; 7—8 балаў — допушчана 1 памылка; 5—6 балаў — допушчана 2 памылкі; 3—4 балы — допушчана 3 памылкі; 1—2 балы — допушчана 4 памылкі або час, затрачаны на выкананне нарматыву, перавышае 2 мін 30 с. Найніжэйшы бал адзнакі (у межах узроўню адзнакі) выстаўляецца пры нядбайным абыходжанні са зброяй
3. Выяўленне цэлей, вызначэнне іх месцазнаходжання і даклад аб выніках назірання	У сектары назірання на адлегласці 300—1500 м ад назіральніка размешчаны 5 цэлей. Вучань уводзіцца ў тактычнае становішча, перад ім ставіцца задача на назіранне: выявіць цэлі, вызначыць іх месцазнаходжанне адносна арыенціраў і мясцовых прадметаў, вызначыць адлегласці да іх, далажыць вынікі назірання. Час адлічваецца ад каманды «Да разведкі цэлей прыступіць» да заканчэння даклада аб выніках назірання	*Адзнака:* 9—10 балаў — выяўлены 5 цэлей, памылка ў вызначэнні адлегласцей не большая за 5 %, даклад упэўнены і выразны; 7—8 балаў — выяўлены 4 цэлі, памылка ў вызначэнні адлегласцей не большая за 10 %, даклад няўпэўнены; 5—6 балаў — выяўлены 3 цэлі, памылка ў вызначэнні адлегласцей не большая за 15 %, пры дакладзе допушчаныя нязначныя недакладнасці; 3—4 балы — выяўлены 2 цэлі, памылка ў вызначэнні адлегласцей не большая за 20 %, пры дакладзе допушчаны недакладнасці; час, затрачаны на выкананне нарматыву, перавышае 7 мін; 1—2 балы — выяўлена 1 цэль; памылка ў вызначэнні адлегласцей не большая за 25 %; пры дакладзе допушчаны значныя недакладнасці; час, затрачаны на выкананне нарматыву, перавышае 8 мін. Найвышэйшы бал адзнакі выстаўляецца пры захаванні мер маскіроўкі пры выкананні нарматыву

Нумар і назва нарматыву	Парадак, умовы выканання нарматыву	Памылкі, якія зніжаюць адзнаку. Адзнака
4. Рух на полі бою перабежкамі	Падраздзяленне пераадольвае ўчастак мясцовасці глыбінёй 300 м кароткімі перабежкамі (у аддзяленнях па адным)	*Памылкі* і *адзнака* аналагічныя нарматыву 2
Агнявая падрыхтоўка		
1. Няпоўная разборка аўтамата	Вучань стаіць каля стала. Зброя ў сабраным выглядзе ляжыць на стале. Час адлічваецца ад каманды «Да няпоўнай разборкі аўтамата прыступіць» да даклада аб гатоўнасці	*Памылкі:* не агледжаны патроннік на прадмет адсутнасці ў ім патрона; парушана паслядоўнасць разборкі; асобныя часткі раскладзены неакуратна; даставанне частак выконваецца з вялікім намаганнем. *Адзнака:* 9—10 балаў — нарматыў выкананы без памылак; 7—8 балаў — дапушчана 1 памылка; 5—6 балаў — дапушчана 2 памылкі; 3—4 балы — дапушчана 3 памылкі; 1—2 балы — дапушчана 4 памылкі або час, затрачаны на выкананне нарматыву, перавышае 1 мін. Найвышэйшы бал адзнакі выстаўляецца пры перакрыцці часу нарматыву на 10 с
2. Зборка аўтамата пасля няпоўнай разборкі	Вучань стаіць каля стала. Часткі аўтамата раскладзены на стале ва ўсталяваным парадку. Час адлічваецца ад каманды «Да зборкі аўтамата	*Памылкі:* парушана паслядоўнасць зборкі; злучэнне частак праводзіцца з намаганнем; не праверана работа частак і механізмаў; не зроблены спуск курка пасля зборкі; аўтамат не пастаўлены на засцерагальнік.

	прыступіць» да даклада аб гатоўнасці	*Адзнака:* 9—10 балаў — нарматыў выкананы без памылак; 7—8 балаў — дапушчана 1 памылка; 5—6 балаў — дапушчана 2 памылкі; 3—4 балы — дапушчана 3 памылкі; 1—2 балы — дапушчана 4 памылкі або час, затрачаны на выкананне нарматыву, перавышае 1 мін. Найвышэйшы бал адзнакі выстаўляецца пры перакрыцці часу нарматыву на 10 с
3. Зараджанне магазіна патронамі	Вучань стаіць каля стала (перад падсцілкай), на падсцілцы размешчаны вучэбныя патроны (30 шт., россыпам) і магазін. Час адлічваецца ад каманды «Да падрыхтоўкі магазіна прыступіць» да даклада аб гатоўнасці	*Адзнака:* 9—10 балаў — нарматыў выкананы дакладна, упэўнена, хутка (да 1 мін); 7—8 балаў — нарматыў выкананы, прыёмы правільныя, але тэмп запаволены (да 1 мін 10 с); 5—6 балаў — нарматыў выкананы, але дзеянні няўпэўненыя, тэмп запаволены (да 1 мін 20 с); 3—4 балы — нарматыў выкананы, але дзеянні няўпэўненыя, патроны ўкладваюцца ў прыёмнік з вялікім намаганнем, тэмп павольны (да 1 мін 30 с); 1—2 балы — нарматыў выкананы, але дзеянні няўмелыя, няўпэўненыя; тэмп павольны (да 1 мін 45 с). Найвышэйшы бал адзнакі выстаўляецца, калі становішча магазіна правільнае, са стала бярэцца адначасова некалькі патронаў
Радыяцыйная, хімічная і біялагічная засцярога		
1. Надзяванне процівагаза	У вучня ёсць процівагаз у паходным стане. Па камандзе «Газы» надзяваецца процівагаз. Час адлічваецца ад мо-	*Памылкі:* пры надзяванні вучань не заплюшчыў вочы і не затрымаў дыханне; пасля надзявання процівагаза не зроблены выдых; шлем-маска надзета з перакосам

Нумар і назва нарматыву	Парадак, умовы выканання нарматыву	Памылкі, якія зніжаюць адзнаку. Адзнака
	манту падачы каманды да ўзнаўлення дыхання пасля надзявання процівагаза	*Адзнака:* 9—10 балаў — нарматыў выкананы за 8 с; 7—8 балаў — нарматыў выкананы за 9 с; 5—6 балаў — нарматыў выкананы за 10 с; 3—4 балы — нарматыў выкананы за 11 с; 1—2 балы — пашкоджаны процівагаз або нарматыў выкананы больш за 11 с. Кожная памылка зніжае адзнаку на 1 бал
2. Карыстанне няспраўным процівагазам у заражанай атмасферы	У вучня ёсць процівагаз у баявым стане. Кіраўнік даводзіць да вучня характар пашкоджання процівагаза: пашкоджана фільтруючая каробка; пашкоджана шлем-маска. Час адлічваецца ад моманту падачы каманды «Да ўстаранення няспраўнасці прыступіць» да ўзнаўлення дыхання	*Памылкі:* вучань не заплюшчыў вочы і не затрымаў дыханне; пасля ўстаранення няспраўнасці не зрабіў поўны выдых; не цалкам навінчана фільтруючая каробка на шлем-маску; дзеянні няўмелыя, няўпэўненыя. Найвышэйшы бал адзнакі (у межах узроўню адзнакі) выстаўляецца пры выкананні нарматыву без памылак, кожная дапушчаная памылка зніжае адзнаку на 1 бал. *Адзнака:* 1. Пры замене фільтруючай каробкі: 9—10 балаў — нарматыў выкананы за 15 с; 7—8 балаў — нарматыў выкананы за 16 с; 5—6 балаў — нарматыў выкананы за 17 с, 3—4 балы — нарматыў выкананы за 18 с; 1—2 балы — час, затрачаны на выкананне нарматыву, перавышае 18 с. 2. Пры здыманні шлема-маскі: 9—10 балаў — нарматыў выкананы за 8 с; 7—8 балаў — нарматыў выка-

		наны за 9 с; 5—6 балаў — нарматыў выкананы за 10 с; 3—4 балы — нарматыў выкананы за 11 с; 1—2 балы — час, затрачаны на выкананне нарматыву, перавышае 11 с.
3. Надзяванне рэспіратара	У вучня ёсць рэспіратар у паходным стане. Па камандзе «Рэспіратар надзець» вучань надзявае рэспіратар. Час адлічваецца ад моманту падачы каманды да надзявання рэспіратара і поўнага выдыху	*Памылкі:* пры надзяванні рэспіратара вучань не затрымаў дыханне; пасля надзявання не зроблены поўны выдых; канцы насавога заціску рэспіратара не прыціснуты да носа; дзеянні няўмелыя, няўпэўненыя. *Адзнака:* 9—10 балаў — нарматыў выкананы за 8 с; 7—8 балаў — нарматыў выкананы за 9 с; 5—6 балаў — нарматыў выкананы за 10 с; 3—4 балы — нарматыў выкананы за 11 с; 1—2 балы — час, затрачаны на выкананне нарматыву, перавышае 11 с, пашкоджаны рэспіратар. Найвышэйшы бал адзнакі (у межах узроўню адзнакі) выстаўляецца пры выкананні нарматыву без памылак, кожная дапушчаная памылка зніжае адзнаку на 1 бал
4. Надзяванне агульнавайсковага засцерагальнага камплекта	У вучня ёсць сродкі засцярогі ў паходным стане. Час адлічваецца ад падачы каманды «Плашч у рукавы, панчохі, пальчаткі надзець. Газы» да поўнага надзявання сродкаў засцярогі і дакладу «Гатоў»	*Памылкі:* надзяванне засцерагальных панчох праводзілася з зашпіленымі хлясцікамі; панчохі не падвязаны, няправільна зашпілены барты плашча або не цалкам надзеты панчохі; не замацаваны закрэпкамі трымальнікі шпянькоў або не зашпілены 2 шпянькі; дапушчаны памылкі пры надзяванні процівагаза. *Адзнака:* 9—10 балаў — нарматыў выкананы за 3 мін 30 с; 7—8 балаў — нарматыў выкананы за 4 мін;

Нумар і назва нарматыву	Парадак, умовы выканання нарматыву	Памылкі, якія зніжаюць адзнаку. Адзнака
		5—6 балаў — нарматыў выкананы за 4 мін 30 с; 3—4 балы — нарматыў выкананы за 5 мін; 1—2 балы — час, затрачаны на выкананне нарматыву, перавышае 5 мін або пашкоджаны сродкі засцярогі. Найвышэйшы бал адзнакі (у межах узроўню адзнакі) выстаўляецца пры выкананні нарматыву без памылак, кожная дапушчаная памылка зніжае адзнаку на 1 бал
5. Дзеянні па сігнале «Хімічная трывога»	У вучня ёсць сродкі засцярогі ў паходным стане. Вучань надзявае процівагаз, плашч у выглядзе накідкі і вядзе назіранне за мясцовасцю. Час адлічваецца ад падачы каманды, сігналу «Хімічная трывога» да надзявання сродкаў засцярогі і дакладу «Гатоў»	*Памылкі:* не надзеты капялюш на галаву; не захінуты барты плашча; дапушчаны памылкі пры надзяванні процівагаза; не вядзецца назіранне за мясцовасцю. *Адзнака:* 9—10 балаў — нарматыў выкананы за 50 с; 7—8 балаў — нарматыў выкананы за 1 мін; 5—6 балаў — нарматыў выкананы за 1 мін 10 с; 3—4 балы — нарматыў выкананы за 1 мін 20 с; 1—2 балы — час, затрачаны на выкананне нарматыву, перавышае 1 мін 20 с або пашкоджаны сродкі засцярогі. Найвышэйшы бал адзнакі (у межах узроўню адзнакі) выстаўляецца пры выкананні нарматыву без памылак, кожная дапушчаная памылка зніжае адзнаку на 1 бал

6. Частковая спецыяльная апрацоўка пры заражэнні радыеактыўнымі рэчывамі	Вучань знаходзіцца на пляцоўцы для спецыяльнай апрацоўкі. Сродкі засцярогі ў баявым стане. У кожнага вучня — пляшка з вадой, тампоны (рыззё). Вучань выконвае праціранне ўсёй паверхні індывідуальнай зброі і рамяня зверху ўніз тампонамі (рыззём), змочанымі вадой, затым сухімі тампонамі (рыззём). Выкарыстаныя тампоны (рыззё) збіраюцца і закапваюцца, здымаюцца сродкі засцярогі скуры і процівагазы, выконваецца частковая санітарная апрацоўка. Час адлічваецца ад падачы каманды «Да частковай спецыяльнай апрацоўкі прыступіць» да даклада аб заканчэнні апрацоўкі	*Памылкі:* паверхні апрацаваны няякасна; не закапана выкарыстанае рыззё; не апрацаваны адкрытыя ўчасткі рук, шыі або тваравая частка процівагаза; не абмыты вадой твар або не прапаласканы рот і горла. *Адзнака:* 9—10 балаў — нарматыў выкананы за 13 мін; 7—8 балаў — нарматыў выкананы за 14 мін; 5—6 балаў — нарматыў выкананы за 15 мін; 3—4 балы — нарматыў выкананы за 16 мін; 1—2 балы — час, затрачаны на выкананне нарматыву, перавышае 16 мін. Найвышэйшы бал адзнакі (у межах узроўню адзнакі) выстаўляецца пры выкананні нарматыву без памылак, кожная дапушчаная памылка зніжае адзнаку на 1 бал
7. Частковая спецыяльная апрацоўка пры заражэнні атрутнымі рэчывамі або	Вучань знаходзіцца на пляцоўцы для спецыяльнай апрацоўкі. Сродкі засцярогі ў баявым стане. У кожнага вучня ІПП-8 (флакон запоўнены вадой) і тампоны. Вучань вы-	*Памылкі:* не закапана (не спалена) выкарыстанае рыззё (тампоны); не апрацаваны бачныя кроплі атрутных рэчываў (нанесеныя меткі); дакрананне апрацаванымі або чыстымі часткамі цела або адзення заражаных сродкаў засцярогі; процівагаз зняты да каманды кіраўніка.

Нумар і назва нарматыву	Парадак, умовы выканання нарматыву	Памылкі, якія зніжаюць адзнаку. Адзнака
біялагічнымі (бактэрыялагічнымі) сродкамі	конвае дэгазацыю ўсёй паверхні асабістай зброі, сухімі тампонамі (рыззём) працірае, затым змазвае зброю, збірае і закапвае (пры дэзінфекцыі спальвае) выкарыстаныя тампоны (рыззё), затым здымае заражаныя сродкі засцярогі і ў процівагазе са зброяй адыходзіць на 10 м у наветраны бок, з дапамогай ІПП апрацоўвае шыю, кісці рук, каўнер, абшлагі рукавоў, тваравую частку процівагаза і здымае іх. Час адлічваецца ад падачы каманды «Да частковай спецыяльнай апрацоўкі прыступіць» да даклада аб заканчэнні апрацоўкі	*Адзнака:* 9—10 балаў — нарматыў выкананы за 16 мін 30 с; 7—8 балаў — нарматыў выкананы за 17 мін; 5—6 балаў — нарматыў выкананы за 17 мін 30 с; 3—4 балы — нарматыў выкананы за 18 мін; 1—2 балы — час, затрачаны на выкананне нарматыву, перавышае 18 мін. Найвышэйшы бал адзнакі (у межах узроўню адзнакі) выстаўляецца пры выкананні нарматыву без памылак, кожная дапушчаная памылка зніжае адзнаку на 1 бал
Страявая падрыхтоўка		
1. Страявая стойка	Вучні знаходзяцца на пляцы ў дзвюхшарэнгавым страі. Па камандзе кіраўніка заняткаў вучань выходзіць са строю	*Памылкі:* наскі разгорнуты не па лініі фронту і не на шырыню ступні; абцасы не пастаўлены разам; кісці рук не па сярэдзіне бёдраў, трымаюцца далонямі назад; грудзі не прыўзняты; жывот не пада-

	і выконвае страявыя прыёмы па патрабаванні кіраўніка	браны; цела не пададзена ўперад; галава апушчана; рукі сагнуты ў локцях. *Адзнака:* 10 балаў — прыём выкананы ў строгай адпаведнасці з патрабаваннямі страявога статута, дакладна, упэўнена, прыгожа; 9 балаў — прыём выкананы ў адпаведнасці з патрабаваннямі страявога статута, але недастаткова дакладна з намаганнем; 8 балаў — прыём выкананы ў адпаведнасці з патрабаваннямі страявога статута, але недастаткова дакладна, з намаганнем, дапушчана 1 памылка; 7 балаў — прыём выкананы ў адпаведнасці з патрабаваннямі страявога статута, але недастаткова дакладна, з намаганнем, дапушчана 2 памылкі; 6 балаў — прыём выкананы ў адпаведнасці з патрабаваннямі страявога статута, але недастаткова дакладна, з намаганнем, дапушчана 3 памылкі; 5 балаў — дзеянні недакладныя, млявыя, адсутнічае страявая падцягнутасць, дапушчана 2 памылкі; 4 бала — дзеянні недакладныя, млявыя, дрэнная рэакцыя, дапушчана 3 памылкі; 3 бала — дзеянні недакладныя, млявыя, дрэнная рэакцыя, дапушчана 4 памылкі; 2 бала — дзеянні недакладныя, млявыя, адсутнічае страявая падцягнутасць, дрэнная рэакцыя, дапушчана 5 памылак; 1 бал — дзеянні недакладныя, млявыя, адсутнічае страявая падцягнутасць, дрэнная рэакцыя, дапушчана больш за 5 памылак

Нумар і назва нарматыву	Парадак, умовы выканання нарматыву	Памылкі, якія зніжаюць адзнаку. Адзнака
2. Павароты на месцы	Вучні знаходзяцца на пляцы ў дзвюхшарэнгавым страі. Па камандзе кіраўніка заняткаў вучань выходзіць са строю і выконвае страявыя прыёмы па патрабаванні кіраўніка	*Памылкі:* пасля павароту не захоўваецца правільнае становішча рук і ног; ногі ў каленах згінаюцца; рукі адыходзяць ад бёдраў; нага прыстаўляецца не найкарацейшым шляхам; паварот выкананы не на 90° або 180°. *Адзнака:* аналагічная нарматыву 1
3. Страявы крок	Вучні знаходзяцца на пляцы ў дзвюхшарэнгавым страі. Па камандзе кіраўніка заняткаў вучань выходзіць са строю выконвае страявыя прыёмы па патрабаванні кіраўніка	*Памылкі:* корпус адведзены назад; адсутнічае каардынацыя ў руху рук і ног; галава апушчана ўніз; рух рукамі каля цела выконваецца не ад пляча, а за кошт згінання ў локцях; уздым ног ад зямлі ніжэй за 15 см; памер кроку менш (больш) за 70—80 см; нага заносіцца за нагу; рух рук наперад выконваецца ніжэй (вышэй) за ўсталяваную вышыню, пры руху назад рука не выпраўлена. *Адзнака:* аналагічная нарматыву 1
4. Павароты ў руху	Вучні знаходзяцца на пляцы ў дзвюхшарэнгавым страі. Па камандзе кіраўніка заняткаў вучань выходзіць са строю і выконвае страявыя прыёмы па патрабаванні кіраўніка	*Памылкі:* паварот выкананы не своечасова; паварот направа, налева выконваецца не на насках абедзвюх ног; рух рукамі пры павароце выконваецца не ў такт кроку; пры руху галава апушчана ўніз; адсутнічае каардынацыя ў руху рук і ног; корпус цела пры павароце пададзены назад. *Адзнака:* аналагічная нарматыву 1

Ваенная тапаграфія		
1. Вызначэнне бакоў гарызонту па компасе	У вучня ёсць компас. З дапамогай компаса вызначае бакі гарызонту. Час (да 2 мін) адлічваецца ад каманды «Да арыентавання прыступіць» да паказу на мясцовасці кірункаў бакоў гарызонту па мясцовых прадметах (арыенцірах)	*Памылкі:* памылка ў вызначэнні бакоў гарызонту на 5—10°; час, затрачаны на выкананне нарматыву, перавышае 2 мін 30 с; у якасці арыенціра выбраны дрэнна прыметныя на мясцовасці прадметы; няўменне карыстацца компасам, няўпэўненыя дзеянні. *Адзнака:* 9—10 балаў — нарматыў выкананы без памылак; 7—8 балаў — дапушчана 1 памылка; 5—6 балаў — дапушчана 2 памылкі; 3—4 балы — дапушчана 3 памылкі; 1—2 балы — дапушчана больш за 3 памылкі або час, затрачаны на выкананне нарматыву, перавышае 3 мін; памылка ў вызначэнні бакоў гарызонту перавышае 10°. Найвышэйшы бал адзнакі выстаўляецца, калі памылка ў вызначэнні бакоў гарызонту не перавышае 3°
2. Вызначэнне бакоў гарызонту па сонцы і гадзінніку	У вучня ў руках знаходзіцца гадзіннік або макет цыферблата гадзінніка. На небе відаць сонца. Вучань вызначае бакі гарызонту па сонцы з выкарыстаннем гадзінніка. Час (да 2 мін) адлічваецца ад каманды «Да арыентавання прыступіць» да паказу на мясцовасці кірункаў бакоў гарызонту па мясцовых прадметах (арыенцірах)	*Памылкі:* памылка ў вызначэнні бакоў гарызонту на 10—15°; час, затрачаны на выкананне нарматыву, перавышае 2 мін 30 с; у якасці арыенціра выбраны дрэнна прыметныя на мясцовасці прадметы; няправільна размешчаны гадзіннік у адносінах да сонца; вучань не ведае, які вугал на цыферблаце палавіняць да поўдня і пасля поўдня. *Адзнака:* 9—10 балаў — нарматыў выкананы без памылак; 7—8 балаў — дапушчана 1 памылка; 5—6 балаў — дапушчана 2 памылкі; 3—4 балы — дапушчана 3 памылкі; 1—2 балы — дапушчана 4 памылкі або час, затрачаны на выкананне нарматыву, перавышае 3 мін, памылка ў вызначэнні бакоў гарызонту перавышае 15°

Нумар і назва нарматыву	Парадак, умовы выканання нарматыву	Памылкі, якія зніжаюць адзнаку. Адзнака
		Найвышэйшы бал адзнакі выстаўляецца, калі памылка ў вызначэнні бакоў гарызонту не перавышае 6°
3. Вызначэнне бакоў гарызонту па нябесных свяцілах і мясцовых прадметах	Вучань вызначае бакі гарызонту па нябесных свяцілах (Сонцы, Палярнай зорцы), мясцовых прадметах. Час (да 3 мін) адлічваецца ад каманды «Да арыентавання прыступіць» да паказу на мясцовасці кірункаў бакоў гарызонту па мясцовых прадметах (арыенцірах)	*Памылкі:* памылка ў вызначэнні бакоў гарызонту на 15—20°; час, затрачаны на выкананне нарматыву, перавышае 2 мін 30 с; у якасці арыенціра выбраны дрэнна прыметныя на мясцовасці прадметы; не выкарыстаны ў поўным аб'ёме відавочныя ўласцівасці мясцовых прадметаў. *Адзнака:* 9—10 балаў — нарматыў выкананы без памылак; 7—8 балаў — дапушчана 1 памылка; 5—6 балаў — дапушчана 2 памылкі; 3—4 балы — дапушчана 3 памылкі; 1—2 балы — дапушчана 4 памылкі або час, затрачаны на выкананне нарматыву, перавышае 3 мін, памылка ў вызначэнні бакоў гарызонту перавышае 20°. Найвышэйшы бал адзнакі выстаўляецца, калі памылка ў вызначэнні бакоў гарызонту не перавышае 9°
4. Вызначэнне магнітнага азімута на ўказаны прадмет па компасе	Кіраўнік заняткаў паказвае мясцовы прадмет і ставіць задачу вызначыць па компасе азімут кірунку на гэты прадмет. Час (да 3 мін), адлічваецца ад указання мясцо-	*Памылкі:* памылка ў вызначэнні магнітнага азімута перавышае 10°; час, затрачаны на выкананне нарматыву, перавышае 3 мін; няўменне карыстацца візірам компаса; няўменне выканаць адлік па компасе. *Адзнака:* 9—10 балаў — нарматыў выкананы без памылак; 7—8 балаў — дапушчана 1 памылка; 5—

	вага прадмета да даклада вучня «Гатова»	6 балаў — дапушчана 2 памылкі; 3—4 балы — дапушчана 3 памылкі; 1—2 балы — дапушчана 4 памылкі або час, затрачаны на выкананне нарматыву, перавышае 4 мін, памылка ў вызначэнні магнітнага азімута перавышае 15°. Найвышэйшы бал адзнакі выстаўляецца, калі памылка ў вызначэнні магнітнага азімута не перавышае 5°
Ваенна-медыцынская падрыхтоўка		
1. Раскрыццё пакета перавязачнага індывідуальнага	Вучань ляжыць, у руцэ трымае пакет. Па камандзе «Да выканання нарматыву прыступіць» раскрывае пакет. Вымае шпільку і прышпільвае яе да свайго адзення не зашпільваючы. Падрыхтоўвае пакет да аказання першай медыцынскай дапамогі	*Памылкі:* не вынута і не прышпілена да адзення шпілька; не разгорнуты цалкам падушачкі; няправільнае палажэнне бінта ў руках; парушана стэрыльнасць пакета перавязачнага індывідуальнага. *Адзнака:* 9—10 балаў — нарматыў выкананы за 20 с, стэрыльнасць не парушана; 7—8 балаў — нарматыў выкананы за 22 с, стэрыльнасць не парушана; 5—6 балаў — нарматыў выкананы за 24 с, стэрыльнасць не парушана; 3—4 балы — нарматыў выкананы за 26 с, стэрыльнасць не парушана; 1—2 балы — нарматыў выкананы за 28 с, стэрыльнасць парушана. Найвышэйшы бал адзнакі выстаўляецца пры выкананні нарматыву без памылак, кожная дапушчаная памылка зніжае адзнаку на 1 бал
2. Накладанне першаснай павязкі:	Вучань ляжыць каля «параненага». Час, затрачаны на агаленне раны, не ўлічваецца (дапускаецца бінтаванне на	*Памылкі,* якія зніжаюць адзнаку на 2 балы: павязка накладзена слаба (спаўзае) або пры яе накладанні ўтвараюцца «кішэні», зморшчыны; павязка не замацавана або замацавана вузлом над ранай.

Нумар і назва нарматыву	Парадак, умовы выканання нарматыву	Памылкі, якія зніжаюць адзнаку. Адзнака
	абмундзіраванне). Перавязачны матэрыял знаходзіцца ў руках вучня або побач з ім. Час адлічваецца ад каманды «Да выканання нарматыву прыступіць» (ад пачатку разгортвання перавязачнага матэрыялу) да замацавання павязкі (шпількай або канцамі надарванай стужкі бінта)	Найвышэйшы бал адзнакі выстаўляецца, калі туры павязкі накладзены роўна, без перакосаў і скручвання
павязка на правае (левае) вока;		*Адзнака:* 9—10 балаў — нарматыў выкананы за 1 мін 40 с; 7—8 балаў — нарматыў выкананы за 1 мін 50 с; 5—6 балаў — нарматыў выкананы за 2 мін; 3—4 балы — нарматыў выкананы за 2 мін 10 с; 1—2 балы — нарматыў выкананы за 2 мін 20 с;
павязка на правае (левае) вуха;		9—10 балаў — нарматыў выкананы за 1 мін 20 с; 7—8 балаў — нарматыў выкананы за 1 мін 30 с; 5—6 балаў — нарматыў выкананы за 1 мін 40 с; 3—4 балы — нарматыў выкананы за 1 мін 50 с; 1—2 балы — нарматыў выкананы за 2 мін;
павязка на локцевы (каленны) сустаў;		9—10 балаў — нарматыў выкананы за 1 мін 20 с; 7—8 балаў — нарматыў выкананы за 1 мін 30 с; 5—6 балаў — нарматыў выкананы за 1 мін 40 с; 3—4 балы — нарматыў выкананы за 1 мін 50 с; 1—2 балы — нарматыў выкананы за 2 мін

павязка на плечавы суставў;		9—10 балаў — нарматыў выкананы за 1 мін 25 с; 7—8 балаў — нарматыў выкананы за 1 мін 35 с; 5—6 балаў — нарматыў выкананы за 1 мін 45 с; 3—4 балы — нарматыў выкананы за 1 мін 55 с; 1—2 балы — нарматыў выкананы за 2 мін 05 с;
«васьміпадобная» павязка на грудзі (накладаецца адным пакетам і бінтам);		9—10 балаў — нарматыў выкананы за 2 мін 40 с; 7—8 балаў — нарматыў выкананы за 2 мін 50 с; 5—6 балаў — нарматыў выкананы за 3 мін; 3—4 балы — нарматыў выкананы за 3 мін 10 с; 1—2 балы — нарматыў выкананы за 3 мін 20 с;
павязка на галёнкаступнёвы суставў		9—10 балаў — нарматыў выкананы за 1 мін 15 с; 7—8 балаў — нарматыў выкананы за 1 мін 25 с; 5—6 балаў — нарматыў выкананы за 1 мін 35 с; 3—4 бала — нарматыў выкананы за 1 мін 45 с; 1—2 бала — нарматыў выкананы за 2 мін
3. Накладанне гумавага кровапынялянага жгута на бядро (плячо)	Вучань ляжыць каля «параненага» і трымае ў руках жгут. Час адлічваецца ад каманды «Да выканання нарматыву прыступіць» да замацавання жгута і пазначэння часу яго накладання	*Памылкі*, якія зніжаюць адзнаку на 2 балы: накладанне жгута на вобласць ранення або ніжэй; накладанне жгута на аголены ўчастак цела без падкладкі, ушчамленне жгутом скуры; вучань не пазначыў час накладання жгута. *Адзнака:* 9—10 балаў — нарматыў выкананы за 25 с; 7—8 балаў — нарматыў выкананы за 27 с; 5—6 балаў — нарматыў выкананы за 30 с; 3—4 балы — нарматыў выкананы за 32 с; 1—2 балы — нарматыў выкананы за 35 с, няправільнае накла-

Нумар і назва нарматыву	Парадак, умовы выканання нарматыву	Памылкі, якія зніжаюць адзнаку. Адзнака
		данне жгута (расслабленне або саслізгванне), што можа выклікаць паўторны крывацёк. Найвышэйшы бал адзнакі выстаўляецца, калі адсутнічае празмернае перацягванне жгутом канечнасці
4. Накладанне закруткі з дапамогай хусткі і іншых падручных сродкаў на бядро (плячо)	Вучань ляжыць каля «параненага». Побач размешчаны падручныя сродкі для спынення крывацёку. Час адлічваецца ад каманды «Да выканання нарматыву прыступіць» да замацавання закруткі і пазначэння часу яе накладання	*Памылкі,* якія зніжаюць адзнаку на 2 балы: накладанне закруткі на вобласць ранення або ніжэй; накладанне закруткі на аголены ўчастак цела без падкладкі, ушчамленне скуры закруткай; вучань не пазначыў час накладання закруткі. *Адзнака:* 9—10 балаў — нарматыў выкананы за 40 с; 7—8 балаў — нарматыў выкананы за 43 с; 5—6 балаў — нарматыў выкананы за 45 с; 3—4 балы — нарматыў выкананы за 50 с; 1—2 балы — нарматыў выкананы за 55 с, няправільнае накладанне закруткі (расслабленне або саслізгванне), што можа выклікаць паўторны крывацёк. Найвышэйшы бал адзнакі выстаўляецца, калі адсутнічае празмернае перацягванне хусткай канечнасці

ДАДАТАК 6

НАРМАТЫВЫ ПА МЕДЫЦЫНСКАЙ ПАДРЫХТОЎЦЫ

Нумар і назва нарматыву	Парадак, умовы выканання нарматыву	Памылкі, якія зніжаюць адзнаку. Адзнака
1. Раскрыццё пакета перавязачнага індывідуальнага	Вучань трымае пакет у левай руцэ і па камандзе выкладчыка раскрывае яго. Вымае шпільку і прышпільвае яе да свайго адзення не зашпільваючы. Чахол пакета кладзе вонкавым бокам на стол	*Памылкі:* не вынята і не прышпілена да свайго адзення шпілька; не разгорнуты цалкам падушачкі; няправільнае палажэнне бінта ў руках; парушана стэрыльнасць пакета перавязачнага індывідуальнага. *Адзнака*: 9—10 балаў — нарматыў выкананы без памылак; 7—8 балаў — дапушчана 1 памылка, стэрыльнасць не парушана; 5—6 балаў — дапушчана 2 памылкі, стэрыльнасць не парушана; 3—4 балы — дапушчана 3 памылкі; 1—2 балы — дапушчана 4 памылкі
2. Накладанне першаснай павязкі на галаву «чапцом», на перадплечча, локцевы, каленны і галёнкаступнёвы суставы	Перавязачны матэрыял (бінты нестэрыльныя, загорнутыя ў паперу, лічацца ўмоўна стэрыльнымі) ляжыць на стале побач са статыстам, якому накладаецца павязка. Дапускаецца накладанне павязкі на адзенне. Статыст размяшчаецца ў зручным для накладання павязкі становішчы. Па заданні і камандзе кіраўніка вучні накладаюць паказаную павязку. Выкананне нарматыву завяршаецца замацаваннем канца бінта	*Памылкі:* парушэнне стэрыльнасці перавязачнага матэрыялу; не выканана тэхналогія накладання павязкі; накладанне павязкі не на тую вобласць (бок); няправільнае трыманне бінта ў руках; ненадзейнае замацаванне павязкі. *Адзнака*: 9—10 балаў — нарматыў выкананы без памылак; 7—8 балаў — дапушчана 1 памылка, стэрыльнасць не парушана; 5—6 балаў — дапушчана 2 памылкі, стэрыльнасць не парушана; 3—4 балы — дапушчана 3 памылкі, стэрыльнасць не парушана; 1—2 балы — дапушчана 4 памылкі

Нумар і назва нарматыву	Парадак, умовы выканання нарматыву	Памылкі, якія зніжаюць адзнаку. Адзнака
3. Накладанне кроваспынялльнага жгута (закруткі) на бядро і плячо	Статыст ляжыць у зручным становішчы. Вучань трымае разгорнуты жгут у руках, на стале побач ляжаць матэрыял для накладання закруткі, блакнот і аловак. Жгут (закрутку) накладаюць на адзенне. Па заданні і камандзе выкладчыка вучань накладае жгут (закрутку) на паказаную вобласць, паказвае час яго накладання (гадзіны, хвіліны), падкладае запіску пад апошні ход жгута і кантралюе адсутнасць пульсу на перыферычным сасудзе	*Памылкі:* накладанне жгута (закруткі) не на тую вобласць (бок); празмернае перацягванне канечнасці або наяўнасць пульсу на перыферычным сасудзе; не запісаны час накладання жгута (закруткі); накладанне жгута (закруткі) на пашкоджаны ўчастак цела. *Адзнака*: 9—10 балаў — нарматыў выканаены без памылак; 7—8 балаў — дапушчана 1 памылка; 5—6 балаў — дапушчана 2 памылкі; 3—4 балы — дапушчана 3 памылкі; 1—2 балы — дапушчана 4 памылкі
4. Імабілізацыя пляча, перадплечча, бядра, галёнкі падручнымі сродкамі пры пераломах	Статыст пры імабілізацыі верхняй канечнасці сядзіць, пры імабілізацыі ніжняй канечнасці — ляжыць. Падручныя сродкі імабілізацыі (палоскі фанеры, рэйкі і іншае даўжынёй 30—50 см, 70—150 см, а таксама бінты, хустка і вата) ляжаць на стале. Вучні падбіраюць і падганяюць сродкі імабілізацыі ў адпаведнасці з заданнем. Імабілізацыя пры пераломах праводзіцца без накладання павязкі і на адзенне	*Памылкі:* дрэнна падабраныя і падагнаныя падручныя сродкі імабілізацыі; канечнасці нададзена няправільнае становішча; назіраецца рухомасць у двух бліжэйшых да месца пералому суставах (пры пераломах бядра нерухомымі павінны быць тазабедраны, каленны і галёнкаступнёвы суставы); пры імабілізацыі пляча і перадплечча рука не падвешана на хустцы. *Адзнака*: 9—10 балаў — нарматыў выканаены без памылак; 7—8 балаў — дапушчана 1 памылка; 5—6 балаў — дапушчана 2 памылкі; 3—4 балы — дапушчана 3 памылкі; 1—2 балы — дапушчана 4 памылкі

5. Падрыхтоўка і прымяненне шпрыц-цюбіка	Статыст ляжыць у становішчы, зручным для ўвядзення змесціва шпрыц-цюбіка. Шпрыц-цюбік напоўнены вадой, іголка закрыта каўпачком. Па камандзе выкладчыка вучань бярэ шпрыц-цюбік, прыводзіць яго ў гатоўнасць, праколвае адзенне статыста ў месцы ўвядзення змесціва шпрыц-цюбіка (вонкавая паверхня пляча і бядра, ягадзіца), выціскае змесціва і, не расціскаючы пальцаў, дастае іголку, прышпільвае шпрыц-цюбік да адзення статыста	*Памылкі:* дапушчана выцяканне змесціва з шпрыц-цюбіка да яго прымянення; укол зроблены не ў тую вобласць цела; не цалкам уведзена змесціва з шпрыц-цюбіка; шпрыц-цюбік не прышпілены да адзення. *Адзнака*: 9—10 балаў — нарматыў выкананы без памылак; 7—8 балаў — дапушчана 1 памылка; 5—6 балаў — дапушчана 2 памылкі; 3—4 балы — дапушчана 3 памылкі; 1—2 балы — дапушчана 4 памылкі
6. Дагляд пацярпелых і хворых	Статыст сядзіць на стуле. На стале побач знаходзяцца: тэрмометр, секундамер (гадзіннік з секунднай стрэлкай), прыбор для вымярэння артэрыяльнага ціску, флакон з вадой, якая імітуе спірт або адэкалон, вата. Вучань вымярае тэмпературу цела, частату пульсу і дыхання, артэрыяльны ціск статыста	*Памылкі:* не праверана і не збіта да мінімальнага паказанне тэрмометра перад яго ўстаноўкай статысту; тэрмометр не працёрты спіртам або адэкалонам перад устаноўкай статысту; тэрмометр няправільна ўстаноўлены ў падпахавую ямку; не знойдзены пульс у прамянёвазапясцевым суставе; няправільна ўстаноўлена манжэтка для вызначэння артэрыяльнага ціску; не вызначаны верхні (сісталічны) і ніжні (дыясталічны) ціск. *Адзнака*: 9—10 балаў — нарматыў выкананы без памылак; 7—8 балаў — дапушчана 1 памылка; 5—6 балаў — дапушчана 2 памылкі; 3—4 балы — дапушчана 3 памылкі; 1—2 балы — дапушчана 4 памылкі

ЛІТАРАТУРА

Для настаўніка

Борщевская, Е. В. Медицинская подготовка старшеклассников: пособие для учителя общеобразоват. учреждений с белорус. и рус. яз. обучения / Е. В. Борщевская. — Минск: Адукацыя і выхаванне, 2007. — 224 с.

Военная доктрина Республики Беларусь.

Гамолко, С. Н. Плакаты по допризывной подготовке / С. Н. Гамолко, В. Б. Варламов. — Минск: Сэр-Вит, 2010.

Гамолко, С. Н. Плакаты по медицинской подготовке / С. Н. Гамолко, Е. В. Борщевская. — Минск: Сэр-Вит, 2010.

Гамолко, С. Н. Школа защитника Отечества: учеб. пособие для учителей / С. Н. Гамолко, Г. А. Леонович. — Минск: Сэр-Вит, 2010.

Закон Республики Беларусь от 3 января 2002 г. № 74-З «Об утверждении Военной доктрины Республики Беларусь».

Закон Республики Беларусь от 3 ноября 1992 г. № 1902-XII «Об обороне».

Закон Республики Беларусь от 24 июля 2002 г. № 135-З «О внесении изменений и дополнений в Закон Республики Беларусь “О Вооруженных Силах Республики Беларусь”».

Закон Республики Беларусь от 22 июля 2003 г. № 229-З т — новая редакция Закона Республики Беларусь «О воинской обязанности и воинской службе».

Закон Республики Беларусь от 13 ноября 1992 г. № 1939-XII «О статусе военнослужащих» с изменениями и дополнениями от 25 марта 1993 г. № 2262-XII от 22 марта 1995 г. № 3685-XII.

Конституция Республики Беларусь от 15 марта 1994 г. № 2875-XII «Конституция Республики Беларусь».

Концепция национальной безопасности Республики Беларусь (утверждена Указом Президента Республики Беларусь от 9 ноября 2010 г. № 575).

Лечение внутренних болезней: справочник / Г. П. Матвейков [и др.]; сост. и ред. Г. П. Матвейков. — Минск: Беларусь, 1997. — 208 с.

Медицинская психология: учеб. пособие / М. М. Важенин [и др.]; под ред. Ф. М. Гайдука. — Минск: Выш. шк., 2001.

Мейел, М. Природа на службе первой помощи /М. Мейел; пер. с англ. М. Г. Луппо. — М.: КРОН-ПРЕСС, 1997.

Наставление по стрелковому делу. АК-74.

Наставление по стрелковому делу. Ручная граната.

Наставление по стрелковому делу. Основы стрельбы из стрелкового оружия.

Неотложные состояния и экстренная медицинская помощь: справочник / Г. Я. Авруцкий [и др.]; под ред. Е. И. Чазова. — М.: Медицина, 1989. — 336 с.

Общевоинские уставы Вооруженных Сил Республики Беларусь: устав внутренней службы Вооруженных Сил Республики Беларусь; дисциплинарный устав Вооруженных Сил Республики Беларусь; устав гарнизонной и караульной служб Вооруженных Сил Республики Беларусь; строевой устав Вооруженных Сил Республики Беларусь.

Очерки военной истории Беларуси. Ч. 1—5. — Минск, 1995.

Райс, Ф. Психология подросткового и юношеского возраста / Ф. Райс. — СПб.: Питер, 2000. — 624 с.

Смирнов, Е. С. Профилактика ВИЧ-инфекции в общеобразовательных школах: пособие для воспитателей, педагогов, психологов / Е. С. Смирнов, Е. Н. Родионова, Л. М. Близнюк. — Минск, 1999.

Справочник семейного врача. Внутренние болезни. Вып. 1 / Г. П. Матвейко [и др.]; под ред. Г. П. Матвейко. — Минск: Беларусь, 1992.

Строевой устав Вооруженных Сил Республики Беларусь.

Тестовые задания по допризывной подготовке: 10—11 классы. — Минск, Сэр-Вит, 2012. — 144 с.

Ужегов, Г. Н. Зона особого внимания: Первая помощь / Г. Н. Ужегов. — СПб.: ДИЛЯ, 2002. — 224 с.

Шкуратов, Ю. И. Первичная профилактика наркомании и СПИДа среди учащейся молодежи: пособие для пед. работников и родителей / Ю. И. Шкуратов. — Минск: РИПО, 2001. — 21 с.

Для вучняў

Белогуров, С. Б. Популярно о наркотиках и наркоманиях / С. Б. Белогуров. — СПб.: Невский проспект, 2000. — 239 с.

Борщевская, Е. В. Тетрадь для практических работ по медицинской подготовке для 10 кл. / Е. В. Борщевская. — Минск: Аверсэв, 2011. — 80 с.

Борщевская, Е. В. Тетрадь для практических работ по медицинской подготовке для 11 кл. / Е. В. Борщевская. — Минск: Аверсэв, 2011. — 91 с.

Варламов, В. Б. Допризывная подготовка: учеб. для 10—11 кл. учреждений общ. сред. образования / В. Б. Варламов. — Минск: Адукацыя і выхаванне, 2012.

Дары наших лесов / В. И. Саутин [и др.]; под общ. ред. В. И. Саутина [и др.]. — Минск: Полымя, 1984. — 255 с.

Зееман, М. Техника наложения повязок / М. Зееман. — СПб.: Питер, 1994.

Мальцев, Л. С. Вооруженные Силы Республики Беларусь: История и современность / Л. С. Мальцев. — Минск, 2003.

Популярная медицинская энциклопедия / гл. ред. Б. В. Петровский. — М.: Советская энциклопедия, 1987. — 704 с.

Самыгин, С. И. Школа выживания / С. И. Самыгин. — Ростов н/Д: Феникс, 1996. — 640 с.

Трофимова, Г. В. Детям о СПИДе и докторе Неболите / Г. В. Трофимова. — Минск, 1998.

Фатин, С. В. Поведение человека в экстремальных условиях и основы безопасности жизнедеятельности / С. В. Фатин. — Могилев, 1996.

Федюкович, Н. И. Основы медицинских знаний: учеб. пособие для 10—11 кл. общеобразоват. учреждений / Н. И. Федюкович. — Минск: Нац. ин-т образования, 2011.

Ягодинский, В. Н. Школьнику о вреде никотина и алкоголя: кн. для учащихся / В. Н. Ягодинский. — Минск: Нар. асвета, 1986. — 104 с.

ЗМЕСТ

Дапрызыўная падрыхтоўка

Тлумачальная запіска 3

Медыцынская падрыхтоўка

Тлумачальная запіска 20

Дадатак 1. Патыднёвы план вывучэння матэрыялу па дапрызыўнай падрыхтоўцы (варыянт) 32

Дадатак 2. Паслядоўнасць праходжання тэм праграмы па дапрызыўнай падрыхтоўцы на вучэбна-палявым зборы (варыянт) 36

Дадатак 3. Паслядоўнасць праходжання тэм праграмы па медыцынскай падрыхтоўцы на практычных занятках (варыянт) 37

Дадатак 4. Умовы практыкаванняў стрэльбаў з пнеўматычнай і малакалібернай вінтовак і ў кіданні ручных гранат . 38

Дадатак 5. Нарматывы па дапрызыўнай падрыхтоўцы 42

Дадатак 6. Нарматывы па медыцынскай падрыхтоўцы 59

Літаратура 62